RYTERNA

ЭСТЕТИКА
ПРЕСТИЖ
ТЕХНОЛОГИИ

СОДЕРЖАНИЕ

ГЛАДКАЯ БЕЗ ФАКТУРЫ (SLIC) 3
МИКРОВОЛНА (MICRORIB) 4
ГЛАДКАЯ ПАНЕЛЬ С ФАКТУРОЙ 5
ПОД ДЕРЕВО (FLUSH)
ШИРОКАЯ ПОЛОСА (MIDRIB) 6
ФИЛЕНКА (CASSETTE) 7
RIB – ПОЛОСА 8
БЫТОВЫЕ ПАНОРАМНЫЕ ВОРОТА 9
ВОРОТА ДЛЯ ПОДЗЕМНЫХ 10
АВТОСТОЯНОК (TLT)
ОТДЕЛЬНО СТОЯЩИЕ КАЛИТКИ 11
КАЛИТКА В ВОРОТАХ
ОКНА И ДИЗАЙН ВОРОТ 12
ОКНА ИЗ НЕРЖАВЕЮЩЕЙ СТАЛИ 13
АКСЕССУАРЫ 14
СЭНДВИЧ–ПАНЕЛИ 15
СХЕМА РАЗМЕЩЕНИЯ ОКОН 18
РАЗМЕЩЕНИЕ КАЛИТОК В ВОРОТАХ 21
ВАРИАНТЫ ВОРОТ С ПРИМЕНЕНИЕМ 22
ПАНОРАМНЫХ СЕКЦИЙ
СХЕМА УСТАНОВКИ STD 23
СХЕМА УСТАНОВКИ LHR FM 24
СХЕМА УСТАНОВКИ LHR RM 25
СХЕМА УСТАНОВКИ R–40 SM 26
СХЕМА УСТАНОВКИ R–40 UM 27
СХЕМА УСТАНОВКИ HL 28
СХЕМА УСТАНОВКИ STD 29
СХЕМА УСТАНОВКИ VL 30
СХЕМА УСТАНОВКИ VI1 31
КОНСТРУКЦИИ ВОРОТ TLP, TLB, ... 32
МЕГА–ВОРОТ

Специализирующаяся много лет в производстве секционных ворот компания БелТЕРМОЛАИН уверена, что она имеет ассортимент продукции, который можно описать только как надежный. От надежной конструкции, надежных материалов, надежной изоляции и надежного оборудования... к надежному обслуживанию. Мы уверены! Для получения более подробной информации о любом виде нашей продукции, пожалуйста, свяжитесь с Вашим наиболее близким представителем компании БелТЕРМОЛАИН, где сотрудник будет готов ответить на любые, интересующие Вас вопросы.

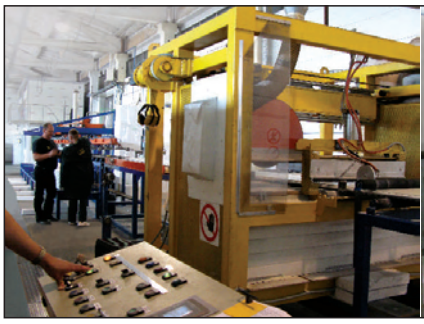

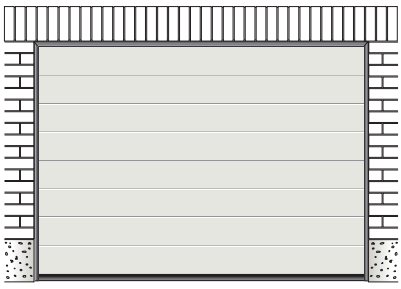

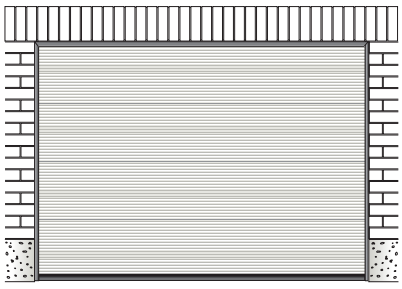

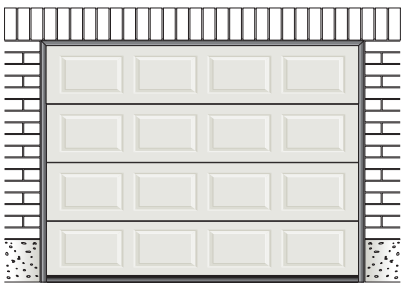

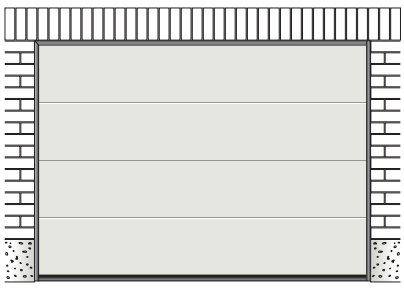

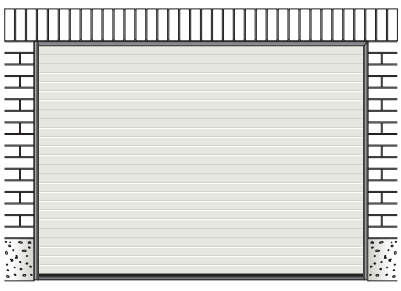

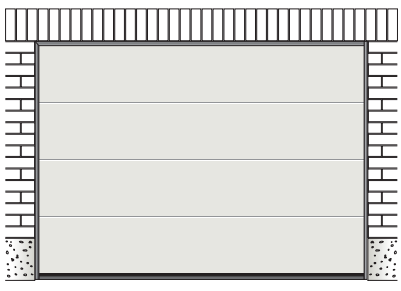

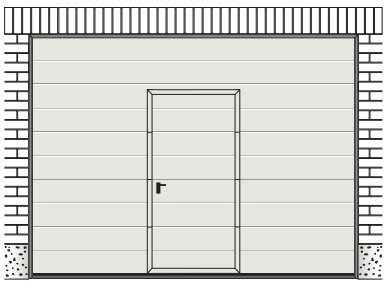

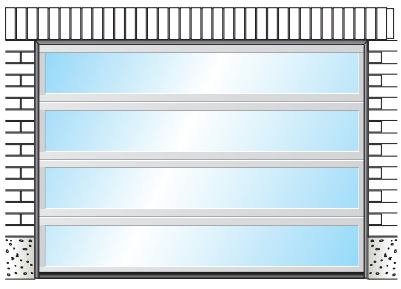

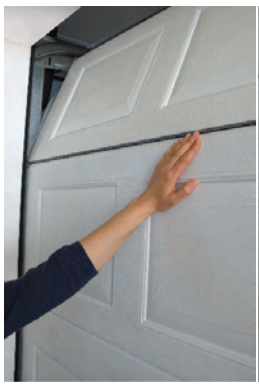

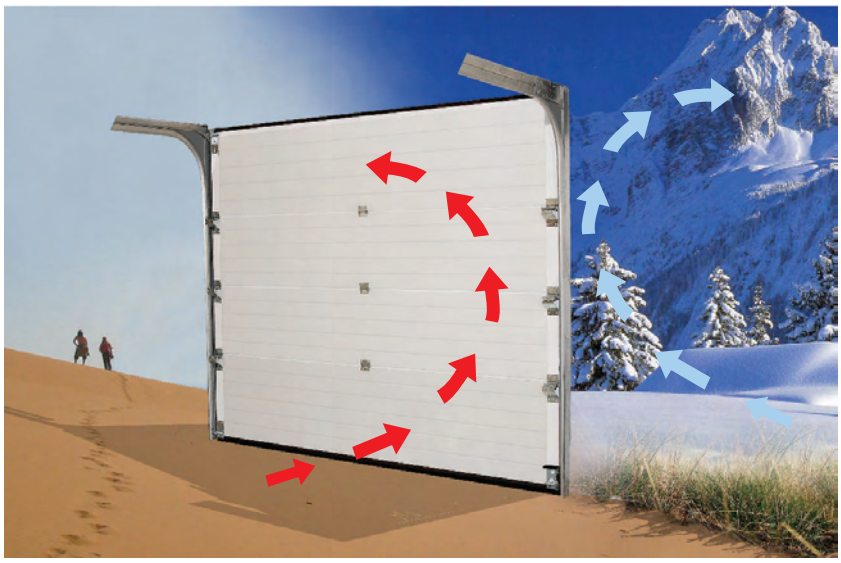

ПОЧЕМУ ВЫБИРАЮТ СЕКЦИОННЫЕ ВОРОТА БелТЕРМОЛАИН?

Удобство. Секционные ворота удобны для использования – есть возможность припарковать автомобиль непосредственно перед закрытыми воротами.

Разнообразие в выборе. Большой ассортимент дизайна сэндвич–панелей. Наша компания предлагает, как стандартный ряд панелей, так и выбор исключительных и уникальных дизайнов ворот, которые подойдут для каждого типа гаража или строения.

Индивидуальное производство. Каждые ворота будут изготовлены с точностью до 1 мм по размерам проема Вашего гаража. Это гарантирует, что любые ворота, которые Вы выбрали, будут изготовлены точно под Ваш проем без каких–либо дополнительных затрат за нестандартный размер.

Транспортировка. Наши ворота надежно упакованы и доставляются на нашем собственном транспорте, что исключает дополнительные затраты клиента и риск повреждения при транспортировке.

Качество и безопасность. БелТЕРМОЛАИН производит ворота на основе сертификата собственного производства, выданного Минским отделением Белорусской Торгово–промышленной палаты.

Качество продукции подтверждено сертификатом соответствия СТб, выданным БелГИМ.

ИЗОЛЯЦИЯ.

Панели наших секционных ворот заполнены слоем пенополиуретана толщиной 40 мм, что обеспечивает эффективную термоизоляцию.

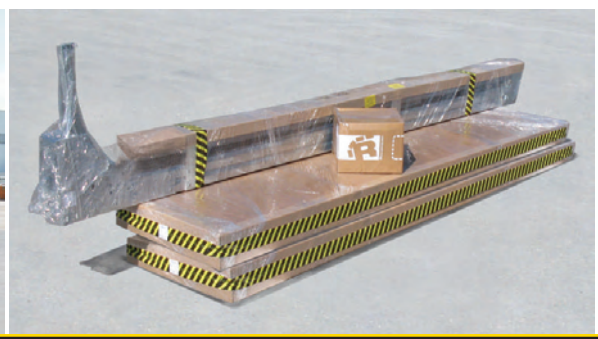

ГЛАДКАЯ (БЕЗ ФАКТУРЫ) - SLIC

Лучший выбор для тех, кто предпочитает эксклюзив. Абсолютно гладкое полотно ворот из панелей цвета с ИМИТАЦИЕЙ ПОД “РЖАВЧИНУ”, “АНТРАЦИТ” или стилизованное под “НЕРЖАВЕЮЩУЮ СТАЛЬ”, подчеркнет гармонию и стиль вашего дома. Ворота из этих панелей не только выглядят основательно, но и действительно обладают повышенной стойкостью благодаря использованию металла большей толщины при изготовлении панелей. ИМИТАЦИЯ ПОД “РЖАВЧИНУ”, “АНТРАЦИТ” и панели под “НЕРЖАВЕЮЩУЮ СТАЛЬ”пригодны для их декорирования окнами из нержавеющей стали. Кроме эксклюзивных цветов панели SLIC изготавливаются белого (RAL 9016), серого (RAL 7016) и серебристого (RAL 9006) цветов.

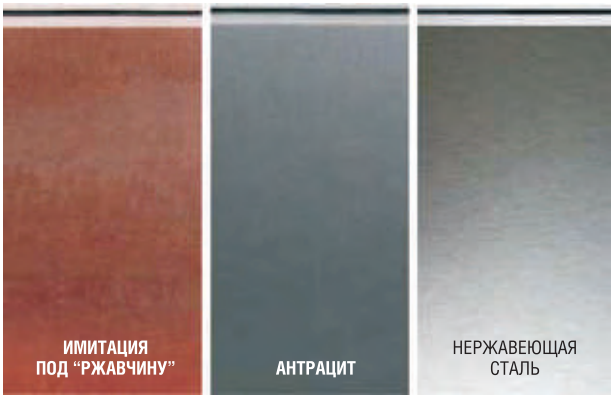

МИКРОВОЛНА (MICRORIB)

Полотно ворот из панелей “МИКРОВОЛНА” – это современный стиль и прекрасная возможность для декорирования окнами из нержавеющей стали различных размеров и форм.
Панели “МИКРОВОЛНА” имеют полимерное покрытие белого цвета RAL 9016 без фактуры (гладкие). Шаг гофра – 10 мм. Панели “МАКРОВОЛНА” имеют полимерное покрытие серебристого цвета RAL 9006 с фактурой “АПЕЛЬСИНОВАЯ КОРКА”. Шаг гофра – 20 мм

МИКРОВОЛНА ГЛАДКАЯ RAL 9016

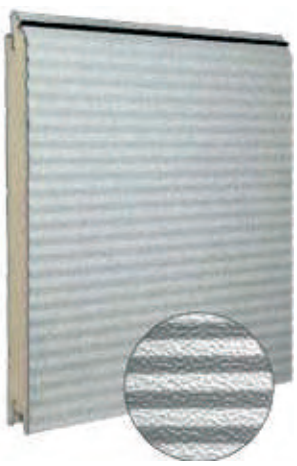

МАКРОВОЛНА СЕРЕБРО RAL 9006

ГЛАДКАЯ ПАНЕЛЬ С ФАКТУРОЙ ПОД ДЕРЕВО (FLUSH)

Полотно ворот из панелей без рисунка с фактурой “АПЕЛЬСИНОВАЯ КОРКА” или “ДЕРЕВО” прекрасно подойдет как для усадьбы в классическом стиле, так и современному дому.

Панели имеют полимерное покрытие белого RAL 9016 или серого RAL 7016 цвета. Панели изготавливают также в цвете, имитирующем деревянную поверхность. Благодаря этому поверхность ворот имеет вид старой древесины теплого золотистого цвета, не требующей специального ухода.

ШИРОКАЯ ПОЛОСА (MIDRIB)

Полотно ворот из панелей с рисунком “ШИРОКАЯ ПОЛОСА” создает впечатление ворот, изготовленных из прочных широких деревянных досок. Такой тип ворот очень популярен в Западной Европе. Панели изготовлены с фактурой “ДЕРЕВО” и имеют полимерное покрытие белого цвета RAL 9016. Кроме того, такие панели изготавливают в цвете, имитирующем деревянную поверхность; при этом панели не имеют фактуры.

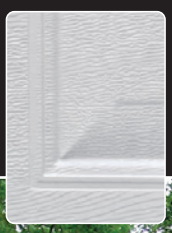

ФИЛЕНКА (CASSETTE)

Ворота из панелей с рисунком “ФИЛЕНКА” прекрасно сочетаются с классическом декором загородных домов. Такие ворота выглядят идеально с прямоугольными окнами, создавая ощущение домашнего уюта. Панели изготовлены с фактурой “ДЕРЕВО” и имеют полимерное покрытие белого RAL 9016 или коричневого RAL 9017 цвета. Кроме того, такие панели изготавливают в цвете “ЗОЛОТОЙ ДУБ”, “МАХАГОН”, “СТАРЫЙ ДУБ”, имитирующие деревянную поверхность.

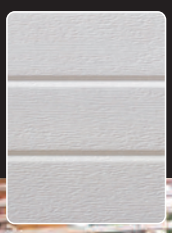

ПОЛОСА (RIB)

Горизонтальные полосы с шагом в 10 см придают этим воротам видимость легкости и их применяют в строениях любого стиля и назначения.

Панели “Полоса” изготавливаются в наибольшем количестве цветов, в том числе и в цветах, имитирующих различные деревянные поверхности: “ЗОЛОТОЙ ДУБ”, “ТЕМНЫЙ ДУБ”, “СТАРЫЙ ДУБ”, “МАХАГОН”. Эти панели прекрасно сочетаются с панорамными секциями как для гаражных, так и для промышленных ворот. Из этих панелей изготавливаются все специальные ворота больших размеров (свыше 10 м по ширине).

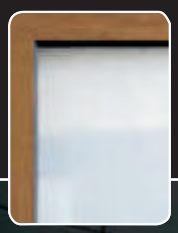

БЫТОВЫЕ ПАНОРАМНЫЕ ВОРОТА

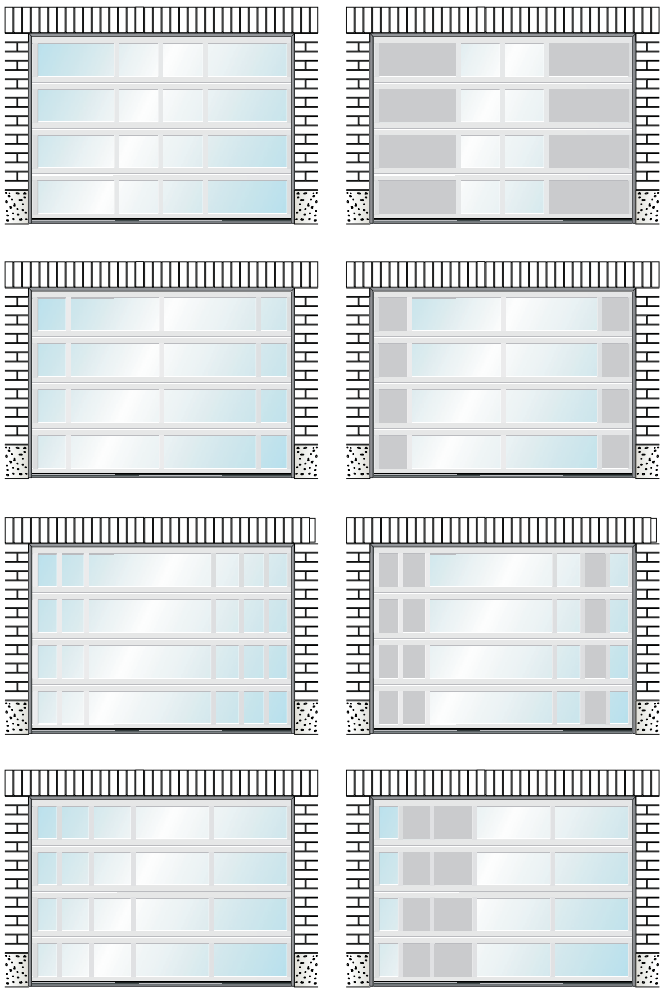

Панорамные ворота – идеальный выбор для изысканных современных домов, где присутствует масштабное остекление.

Панели таких ворот изготавливаются из анодированного алюминиевого профиля со стеклопакетами из триплекса, пластика или поликарбоната.

Компания предлагает широкий выбор исполнения, позволяя таким образом получить ворота на любой вкус: профиль может быть окрашен в любой цвет по палитре RAL, а пластик можно использовать прозрачный, матовый или с эффектом замерзшего стекла.

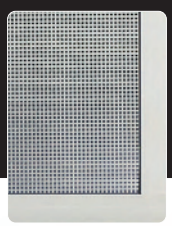

ВОРОТА ДЛЯ ПОДЗЕМНЫХ АВТОСТОЯНОК (TLT)

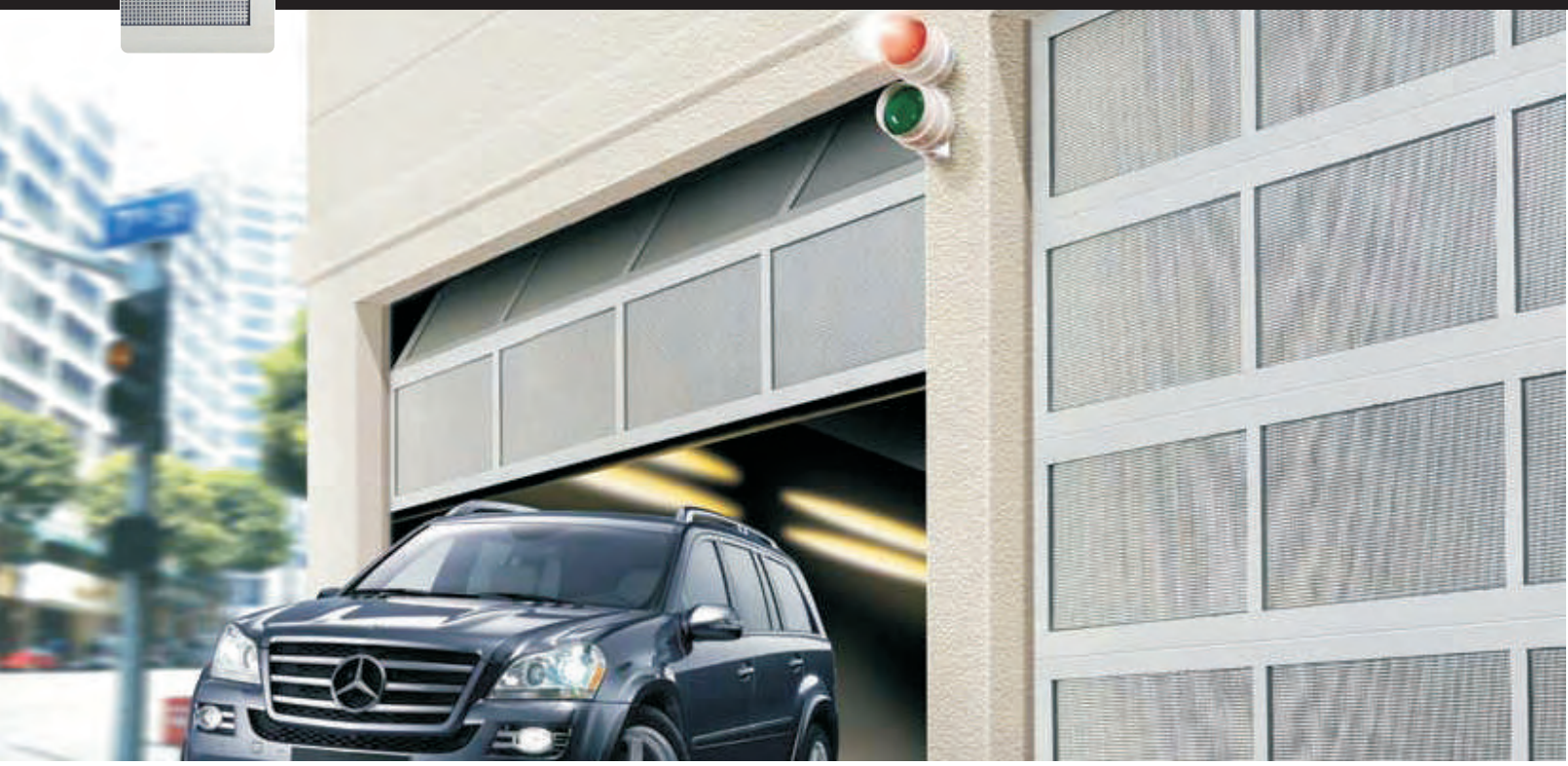

Перфорированные ворота предназначены для подземных или закрытых стоянок и гаражей. Секции ворот представляют собой усиленные алюминиевые рамы, в которые вставлены перфорированные стальные листы, обеспечивающие прохождение воздуха; при этом сохраняется ограничение доступа в закрытое помещение.

Вместе с воротами предлагается множество дополнительного оснащения и аксессуаров: высокоинтенсивные приводы, светофоры, дополнительные устройства безопасности, а также встроенные калитки и отдельно стоящие двери, оснащенные функцией “Антипаника”.

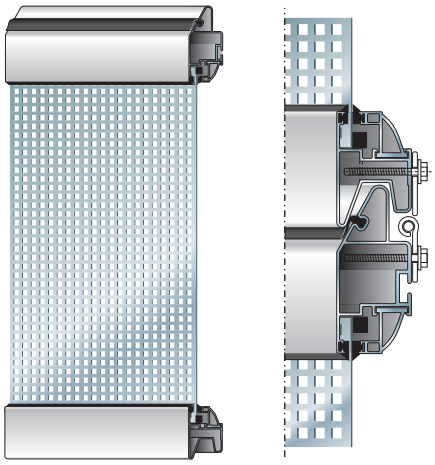

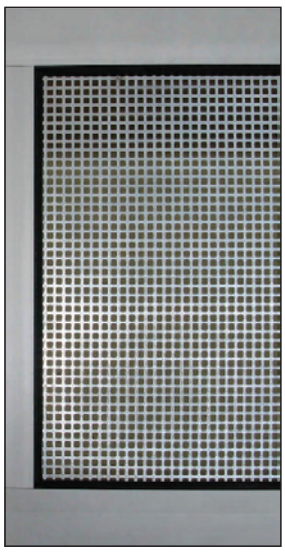

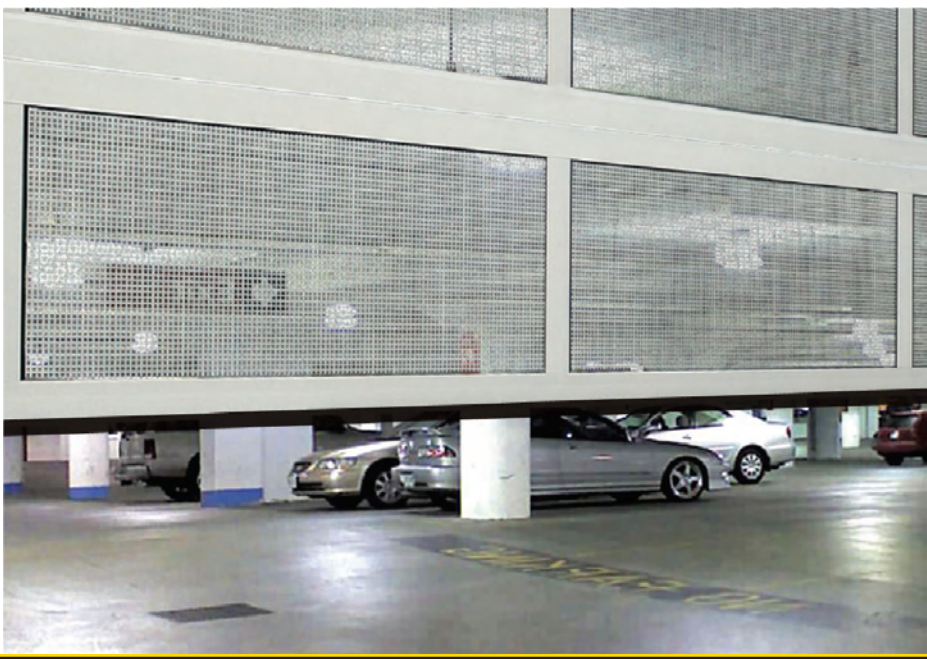

ОТДЕЛЬНО СТОЯЩИЕ КАЛИТКИ

Рама калитки может быть с наличником и без него.

без наличника

с наличником

легкий способ крепления рамы к стене

калитка оснащается линейным доводчиком

Калитка изготавливается в едином стиле с воротами. Ее полотно набирается из панелей толщиной 40 мм с полиуретаном в качестве утеплителя и обрамляется алюминиевым профилем с наличником и уплотнителем по периметру. Панели набраны таким образом, чтобы линия стыка совпадала с линиями стыка, расположенных рядом секционных ворот. По желанию калитку можно сделать двустворчатой.

КАЛИТКА В ВОРОТАХ

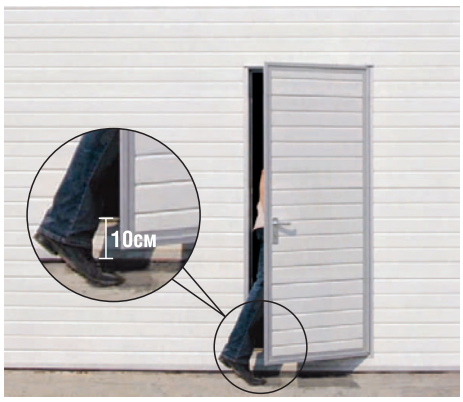

Когда в помещение необходим дополнительный вход, а места для отдельно стоящей калитки нет, она может быть врезана в секционные ворота.
Калитка комплектуется ручкой, замком и линейным доводчиком. Возможно заказать калитку с “низким” порогом, через который удобнее провозить велосипед или тележку.

ДЕКОРАТИВНЫЕ ОКНА

Добавить «изюминку» вашим воротам помогут разнообразные окна и декоративные вставки. Пластиковые вставки для окон могут быть окрашены в любой цвет, что позволит органично вписать ворота в цветовую гамму вашего дома.

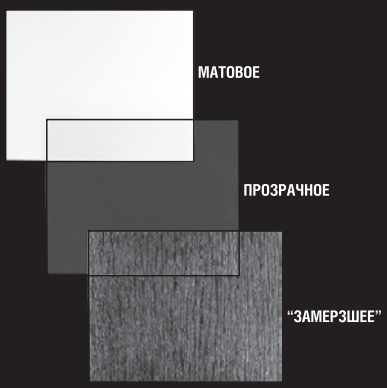

Стеклопакеты для вставок из панорамных секций могут быть изготовлены из прозрачного пластика, матового или с эффектом замерзшего стекла.

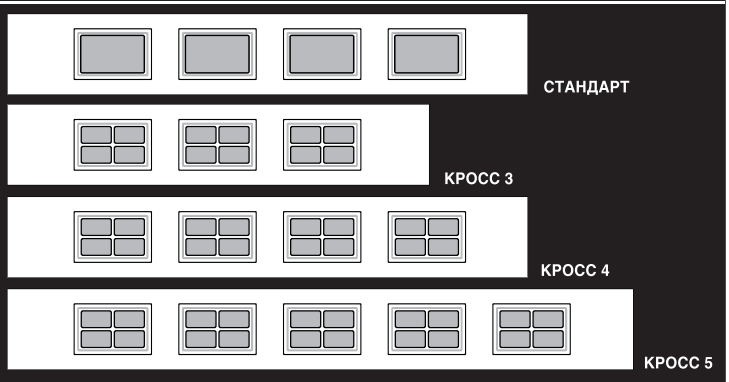

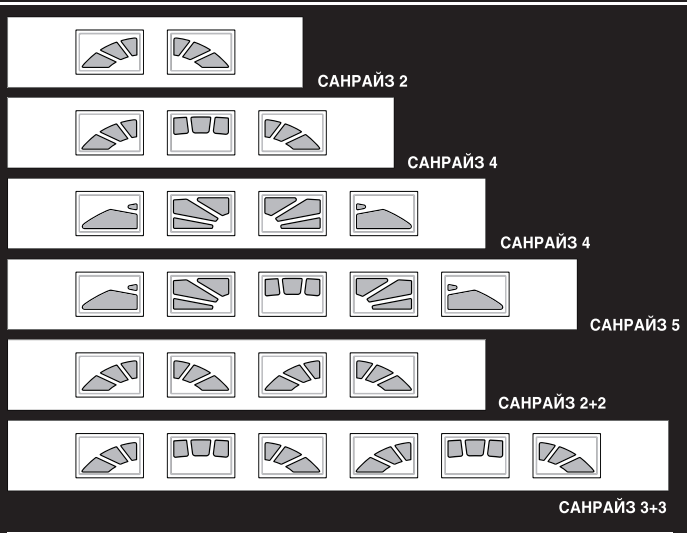

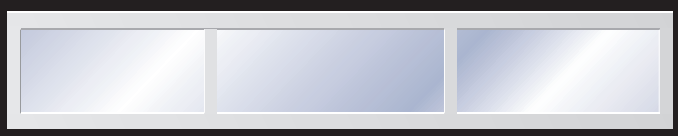

В качестве дополнительного элемента дизайна ворот служит вставка из панорамной секции. Она изготавливается из анодированного алюминиевого профиля и окрашивается в необходимый цвет.

ОКНА И ДИЗАЙН ВОРОТ

Мы предлагаем большой выбор дизайна ворот, что позволит реализовать любые Ваши идеи. Мы поможем Вам создать ворота, которые станут предметом Вашей гордости. Предложите свой дизайн ворот, а мы его реализуем. Можно комбинировать дизайн с окнами и другими элементами, которые Вы предложите. Также мы можем напечатать на воротах любое изображение по Вашему желанию.

Все варианты, изготовленные из нержавеющей стали, могут быть окрашены в любой цвет по палитре RAL.

ОКНА ИЗ НЕРЖАВЕЮЩЕЙ СТАЛИ

Использование окон из нержавеющей стали придаст Вашим воротам уникальность. Мы не только предлагаем свои варианты дизайна, но и выполняем декор по Вашим эскизам.

Круг

– «Макс» ⌀ 310 mm
– «Миди» Ø 230 mm
– «Мини» Ø 150 mm

Квадрат

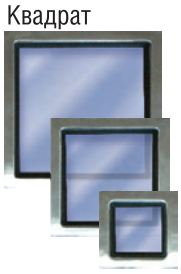

– «Макс» 310x310 mm
– «Миди» 230x230 mm
– «Мини» 150x150 mm

Окна из нержавеющей стали могут окрашиваться в цвет по палитре RAL.

АКСЕССУАРЫ

Мы изготавливаем фальшпанели из сэндвич-панелей, обрамляя их алюминиевым профилем, окрашенным в сочетающийся с панелью цвет.

Алюминиевый профиль 120х40 мм для бытовых ворот, устанавливается на перемычку в тех случаях, когда она либо отсутствует, либо очень мала. Стандартный цвет – черный. Возможно изготовление в цвет ворот с фактурой и без.

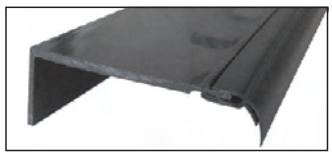

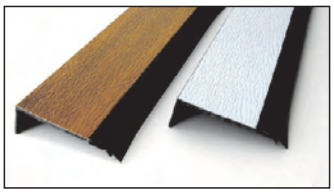

Для обрамления проема снаружи предлагается специальный декоративный стальной уголок 100х40 мм белого цвета и “Золотой дуб”.

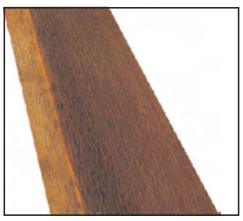

Мы оснащаем ворота вентиляционными решетками белого, коричневого и черного цветов. Возможно окрашивание в цвет ворот.

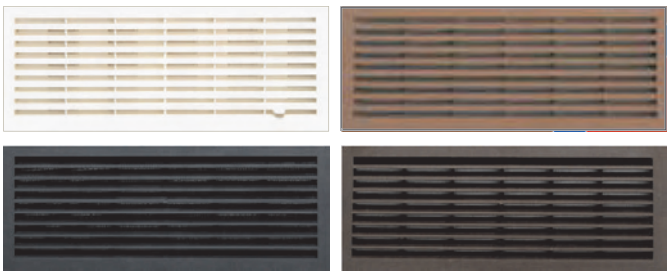

Мы оснащаем калитки замками и ручками, реализующими систему “Антипаника”.

Для эксплуатации ворот без привода мы предлагаем замки и ручки оригинального дизайна.

универсальный замок

бытовой замок

ручка универсальная

ручка бытовая

Для обрамления проема ворот мы предлагаем профильные трубы 100х40 мм, окрашенные в цвет. Для закрепления направляющих предлагаются перфорированные и оцинкованные уголки 30х30х3000 мм и 50х50х3000 мм.

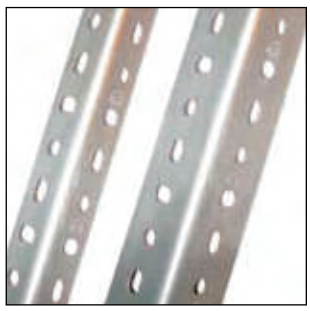

Для бытовых ворот можно заказать несущую конструкцию, окрашенную в белый цвет.

ТИПЫ ПАНЕЛЕЙ

RIB stucco

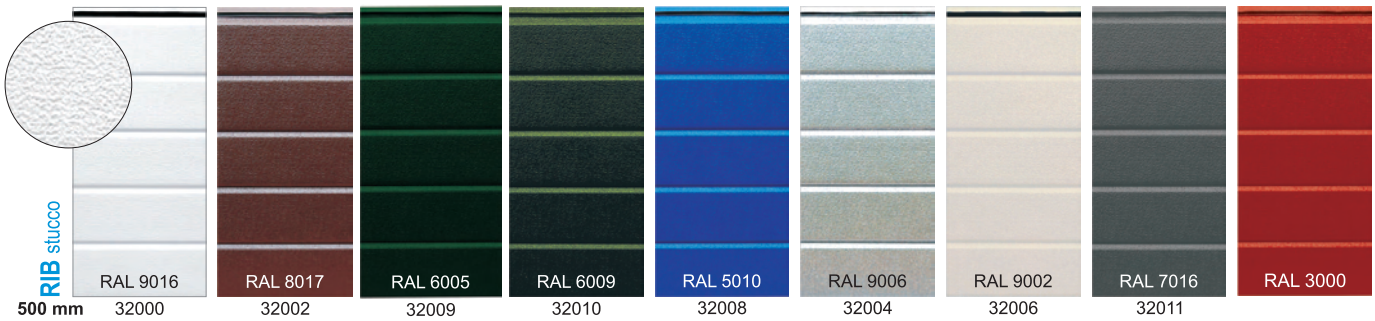

500 mm	32000	32002	32009	32010	32008	32004	32006	32011
610 mm	32001	32003	x	x	32019	32005	32007	32018

RIB woodgrain

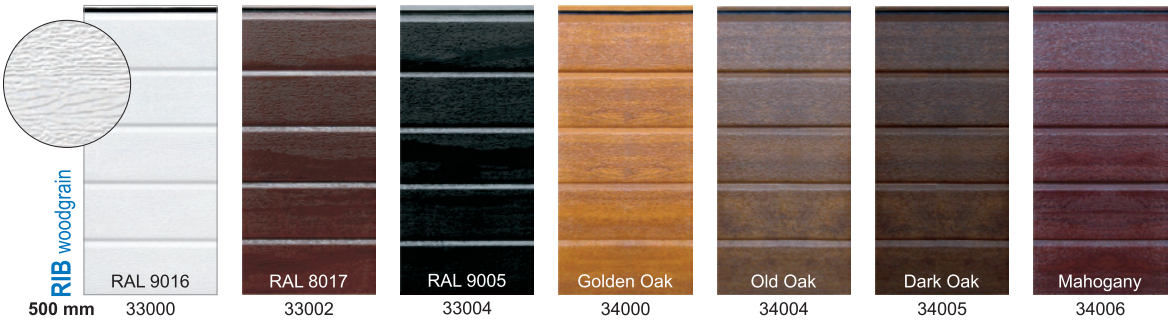

500 mm	33000	33002	33004	34000	34004	34005	34006
610 mm	33001	33003	33005	34001	34008	34009	34007

FLUSH woodgrain / stucco

500 mm	32014	33006	33012	34002
610 mm	32015	33007	33017	34003

MIDRIB woodgrain /smooth

33030	34010	34012	34020
33031 TOP	34015 TOP	34017 TOP	34023 TOP
33035 BOTTOM	34011 BOTTOM	34013 BOTTOM	34021 BOTTOM

SLICK

500 mm	33008	33010	33019	33049
610 mm	33009	33011	33020	33050

SLICK PLUS

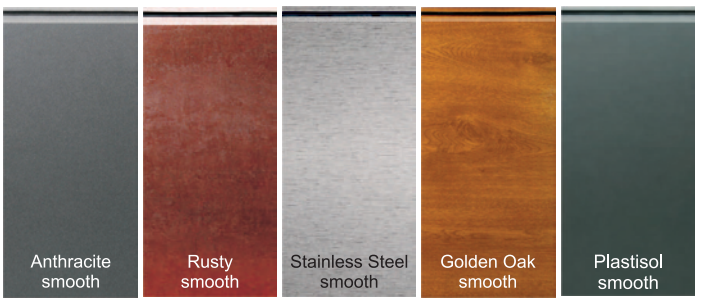

33024	33028	33047	34018	33026
33025	33029	33048	34019	33027

MICRORIB smooth

33032
33033

MACRORIB stucco

32024
32025

CASSETTE woodgrain

Сэндвич–панели оригинального запатентованного профиля изготавливаются литовской компанией Ритерна вот уже более 15 лет.
Выпускаются два вида панелей, различающихся по ширине: R–500 (ширина видимой части 500 мм) и R–600 (ширина видимой части 610 мм). Толщина жести от 0,45 мм до 0,70 мм, полиуретан – высокой плотности.

ПОЛОСА

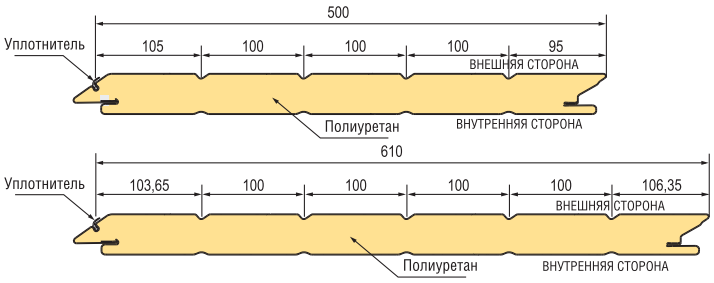

ФИЛЕНКА

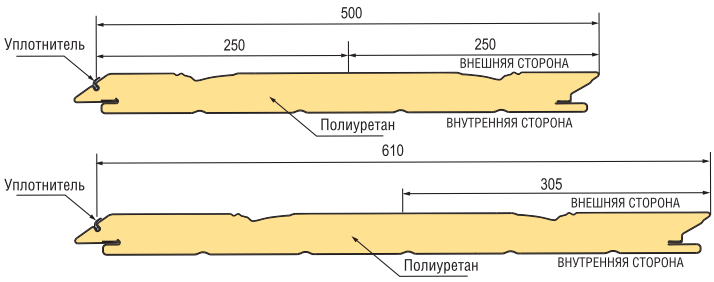

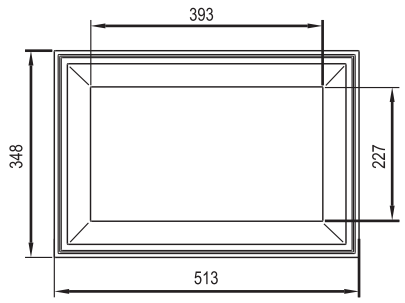

ШИРОКАЯ ПОЛОСА

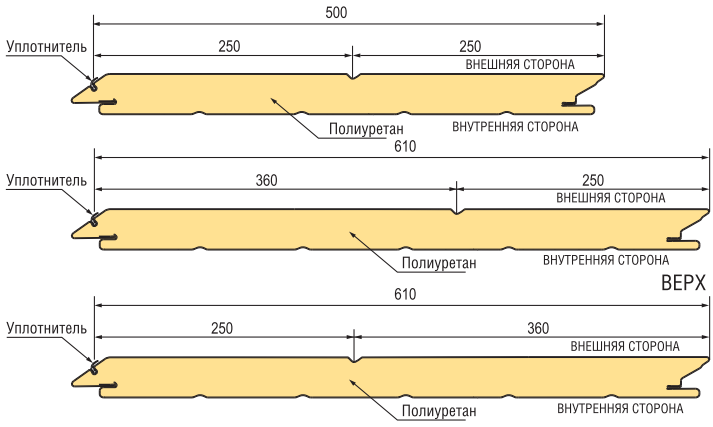

МИКРОВОЛНА

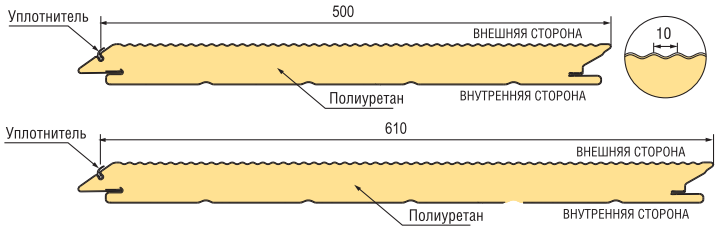

МАКРОВОЛНА

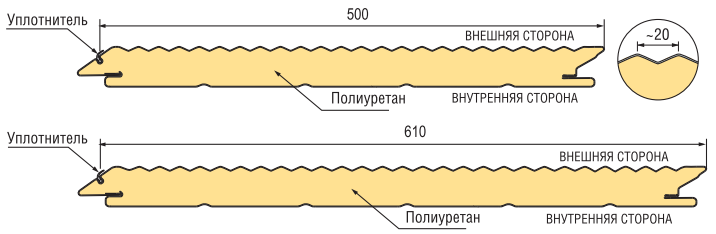

ГЛАДКАЯ

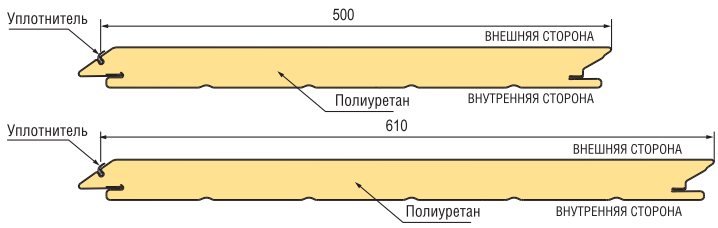

Технические характеристики

Вид панели	Толщина (м)	Коэффициент теплопроводности Вт/мК	Коэффициент теплоотдачи Вт/м²К	Масса Кг/м	Масса Кг/м²	Допуск, мм Толщина	Допуск, мм Ширина	Допуск, мм Длина
R-500 (полоса)	0,04	0,02	0,50	5,35	11,2	±2	±1	±5
R-610 (полоса)				6,37	11,2			
R-500 (гладкая)	0,04	0,02	0,50	6,25	13,1	±2	±1	±5
R-610 (гладкая)				7,55	13,1			
R-500 (филёнка)	0,04	0,02	0,50	5,14	10,7	±2	±1	±5
R-610 (филёнка)				6,15	10,7			
R-500 (микрополоса)	0,04	0,02	0,50	5,07	10,6	±2	±1	±5
R-610 (микрополоса)				6,04	10,6			
R-500 (широкая микрополоса)	0,04	0,02	0,50	5,35	11,2	±2	±1	±5
R-610 (широкая микрополоса)				6,37	11,2			
R-500 (широкая полоса)	0,04	0,02	0,50	5,09	10,7	±2	±1	±5
R-610 (широкая полоса)				6,18	10,7			

Состав защитного покрытия

Максимальная длина сэндвич–панелей 15 м.

Диапазон температур для нормальной эксплуатации сэндвич–панелей от –35°С до +100°С.

Технологический процесс изготовления сэндвич–панелей соответствует стандарту качества ISO 9001 (Nr.151009565).

Набор панелей с рисунком «ФИЛЕНКА»

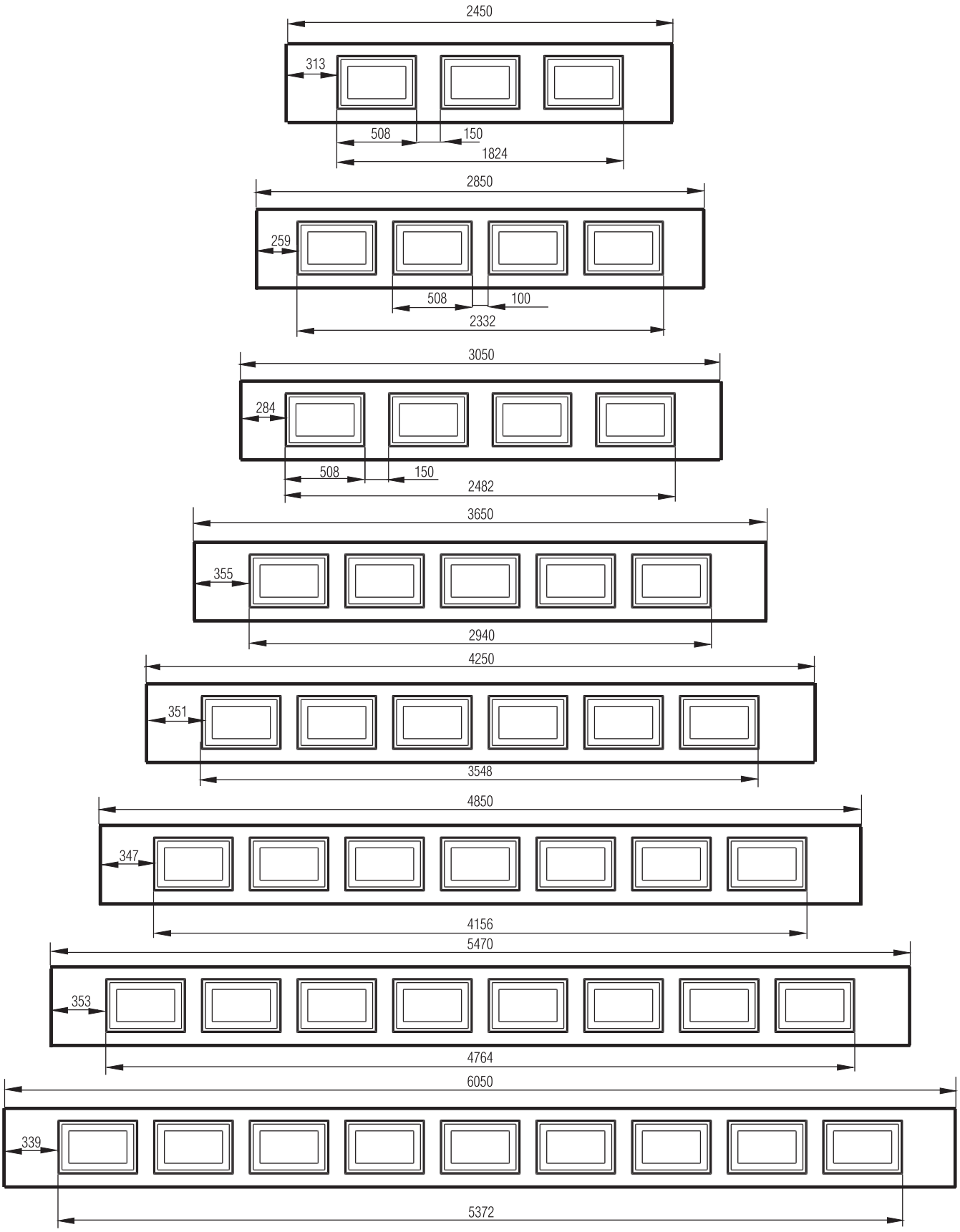

РАЗМЕЩЕНИЕ ОВАЛЬНЫХ ОКОН

АРТИКУЛ 26001

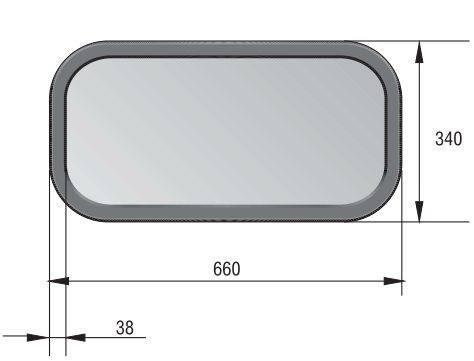

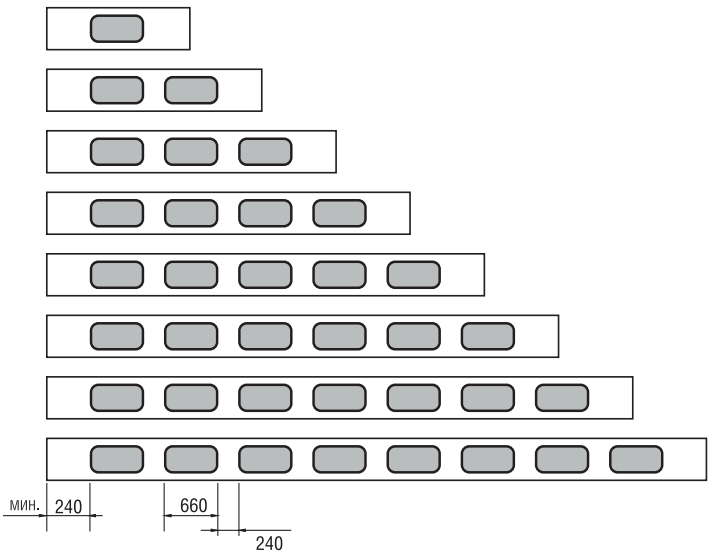

Количество окон в панели	Длина панели (мин. - макс.)
1	1140 - 2040
2	2050 - 2940
3	2950 - 3840
4	3850 - 4740
5	4750 - 5640
6	5650 - 6540
7	6550 - 7440
8	7450 - 8000

Примеры расположения окон

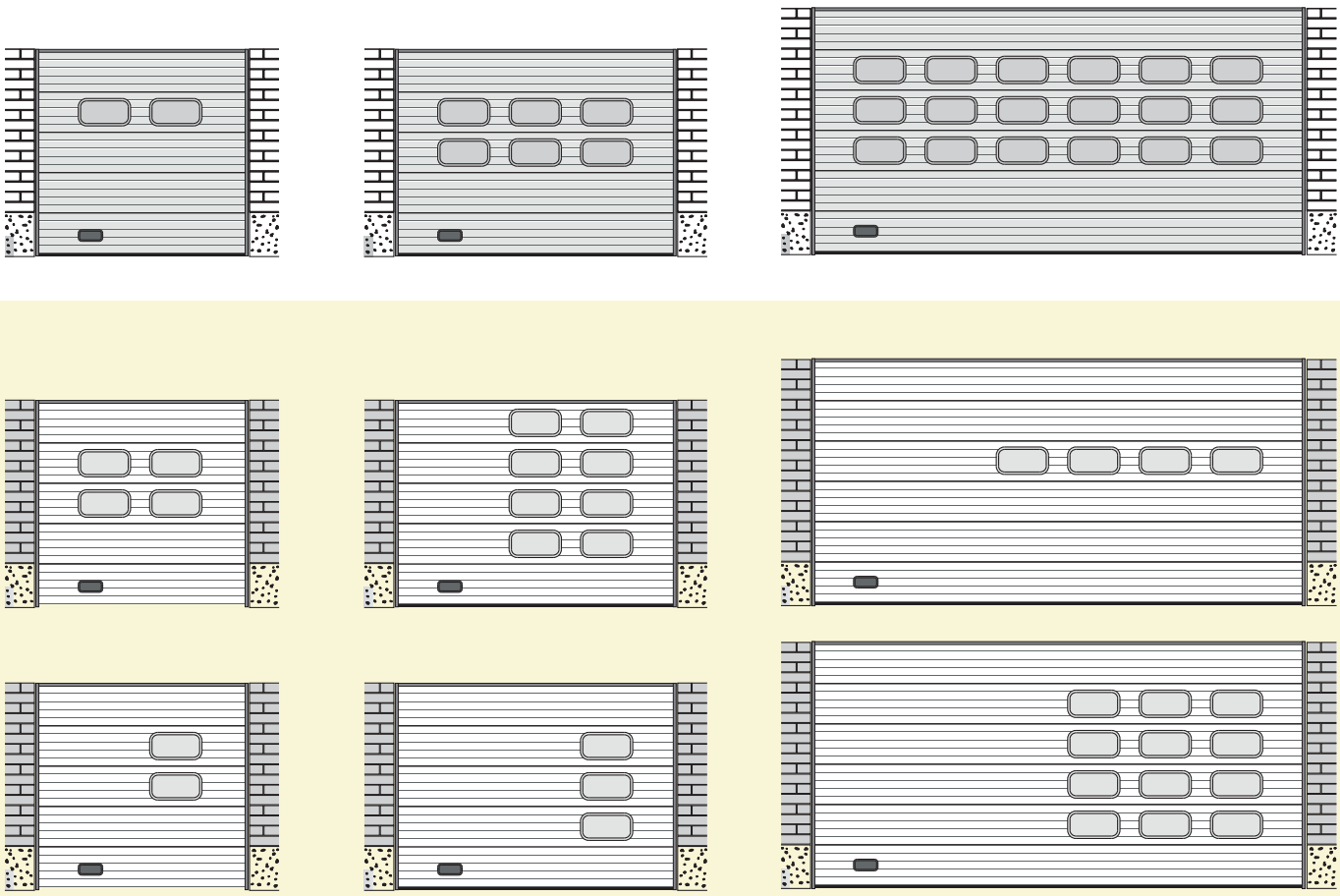

РАЗМЕЩЕНИЕ ПРЯМОУГОЛЬНЫХ ОКОН

АРТИКУЛ 26002

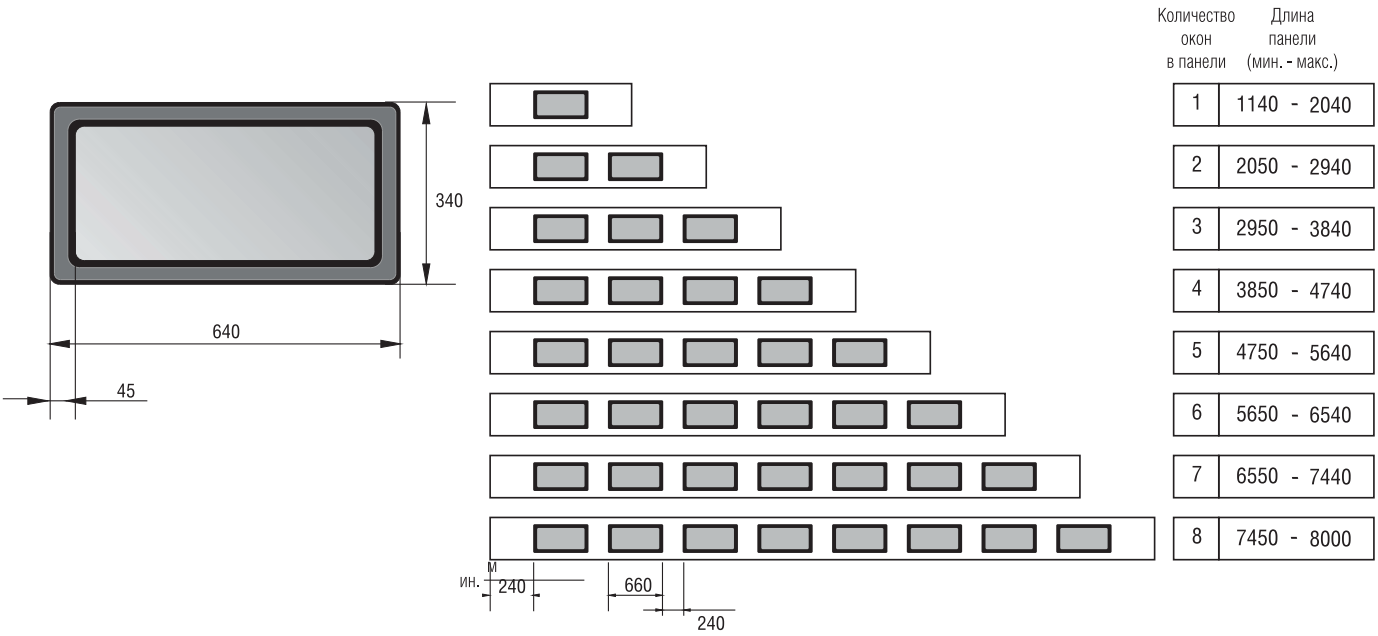

Количество окон в панели	Длина панели (мин. - макс.)
1	1140 - 2040
2	2050 - 2940
3	2950 - 3840
4	3850 - 4740
5	4750 - 5640
6	5650 - 6540
7	6550 - 7440
8	7450 - 8000

Примеры расположения окон

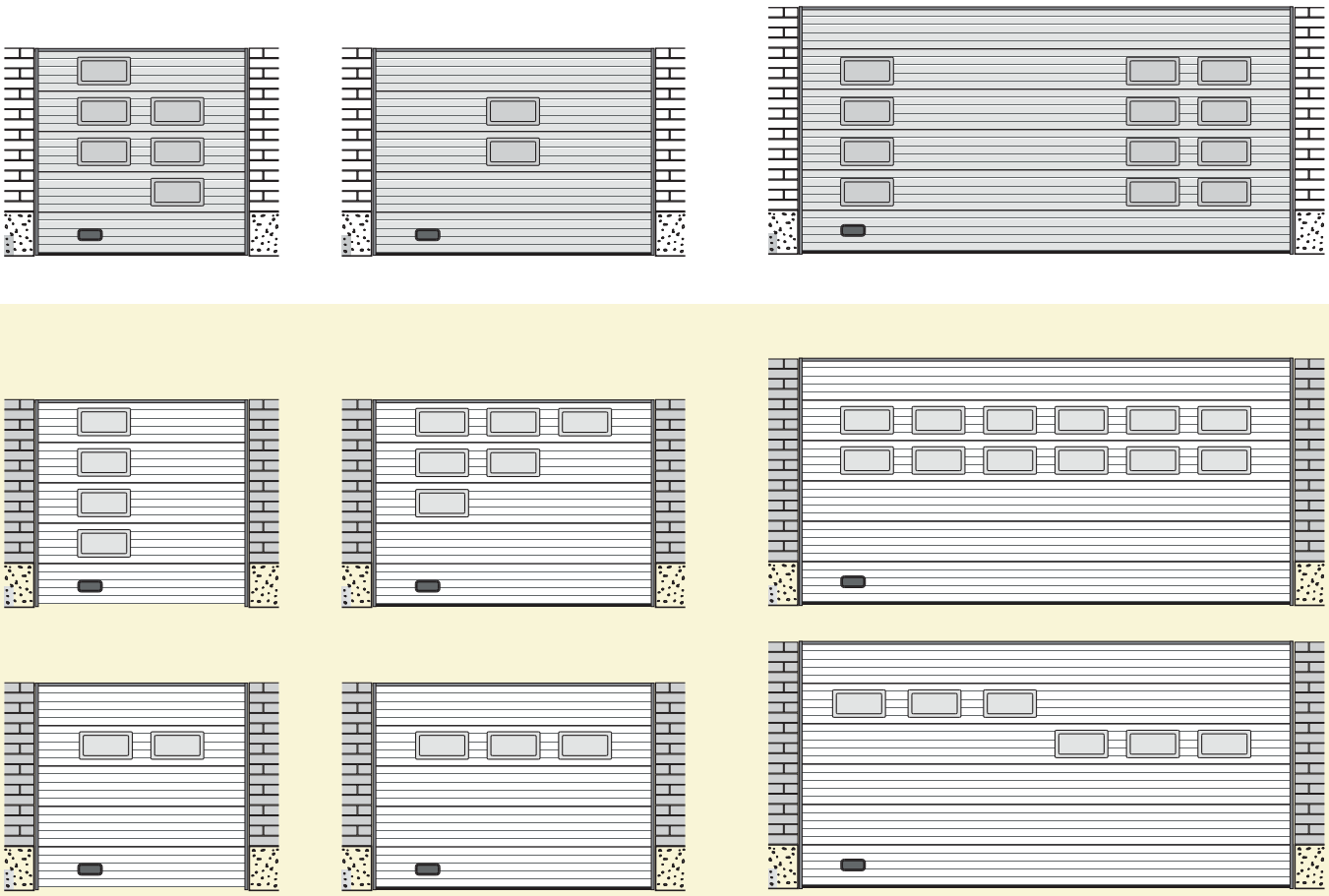

РАЗМЕЩЕНИЕ КРУГЛЫХ ОКОН

АРТИКУЛЫ 26003 и 26903

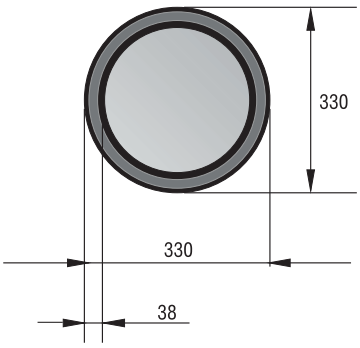

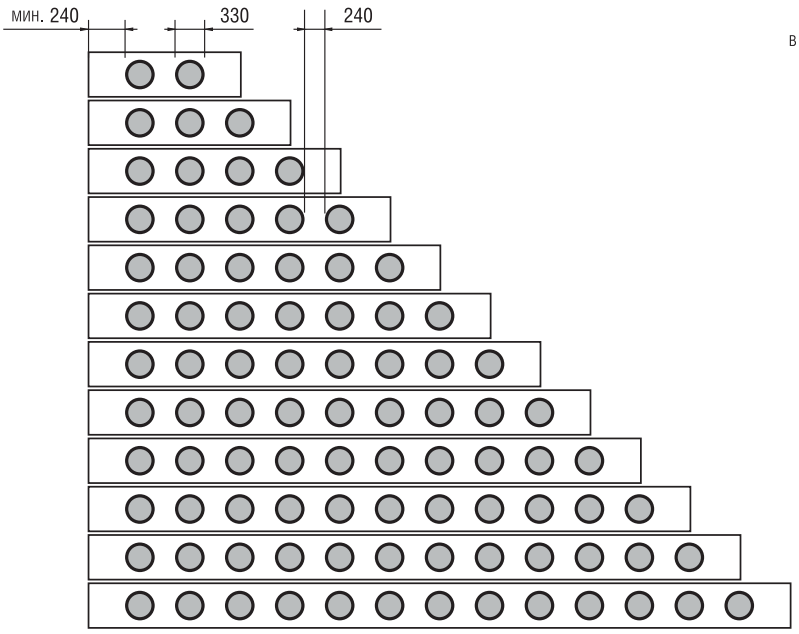

Количество окон в панели	Длина панели (мин. - макс.)
2	1380 - 1940
3	1950 - 2510
4	2520 - 3080
5	3090 - 3650
6	3660 - 4220
7	4230 - 4790
8	4800 - 5360
9	5370 - 5930
10	5940 - 6500
11	6510 - 7070
12	7080 - 7640
13	7650 - 8000

Примеры расположения окон

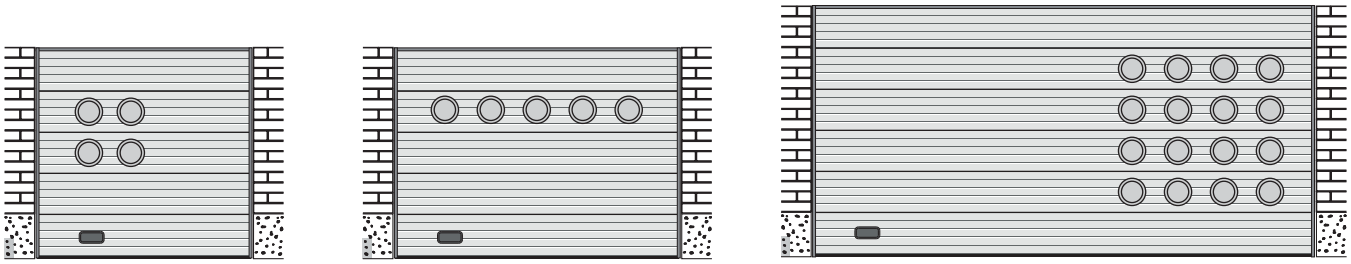

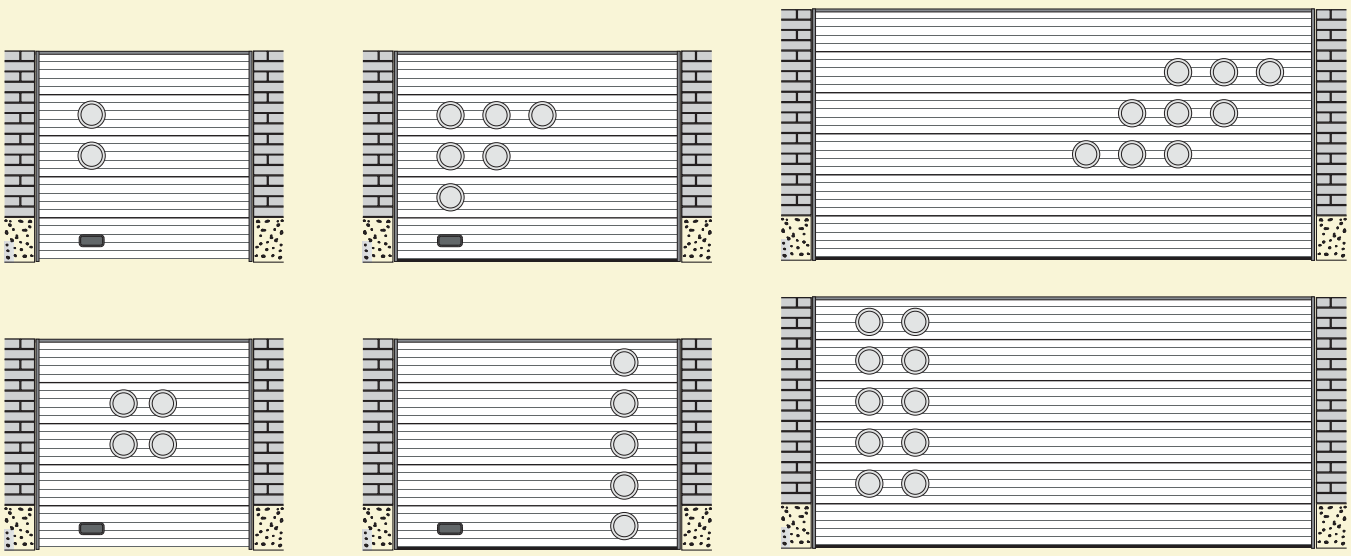

РАЗМЕЩЕНИЕ КАЛИТОК В ВОРОТАХ

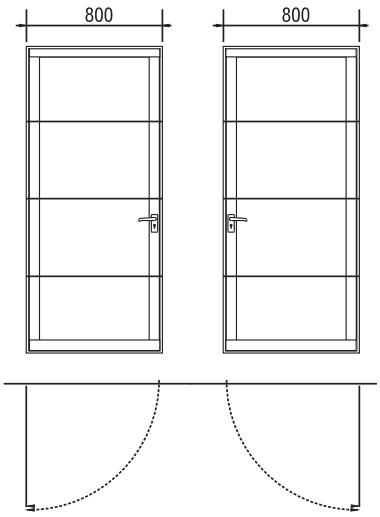

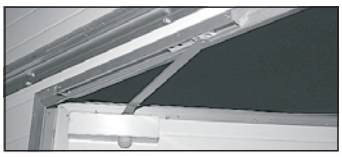

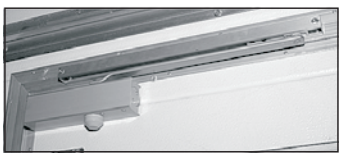

Калитки открываются наружу, закрываются на ключ и оснащаются линейным доводчиком. Могут комплектоваться датчиком открывания

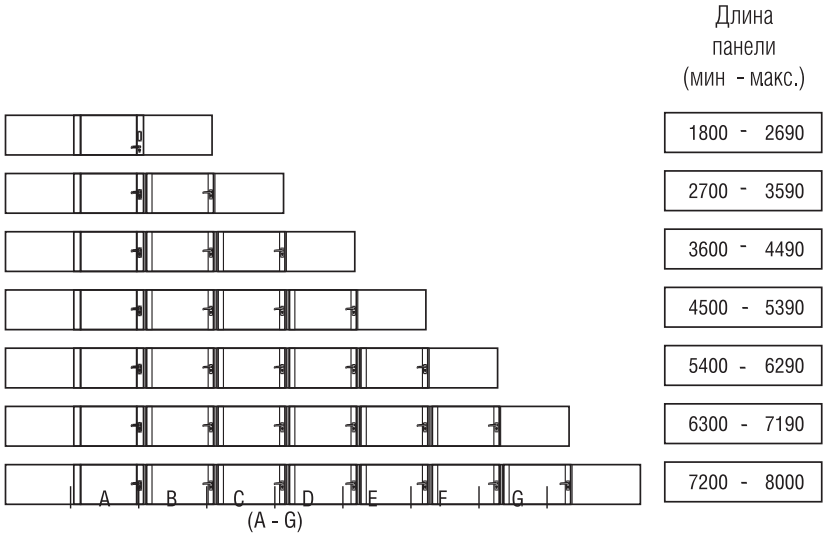

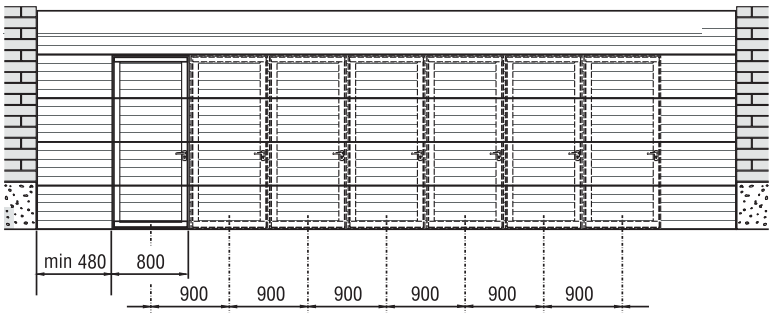

При установке в калитке окон расстояние между их центрами должно быть 900 мм.

Примеры расположения окон и калиток

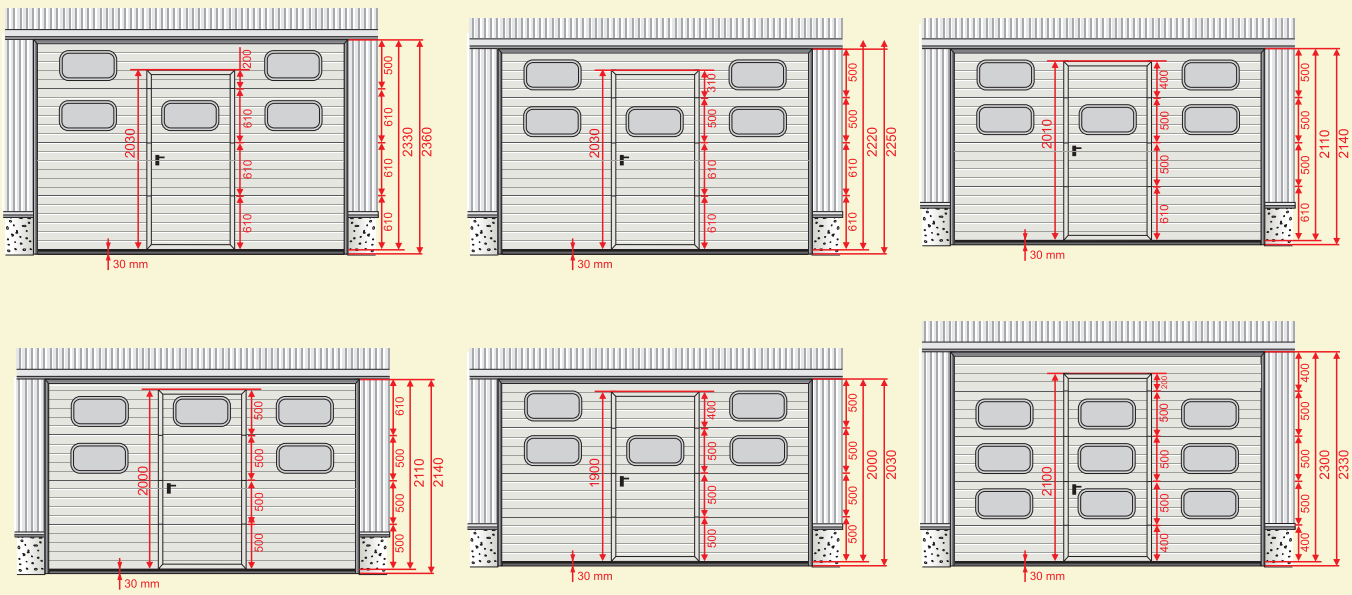

ВАРИАНТЫ ВОРОТ С ПРИМЕНЕНИЕМ ПАНОРАМНЫХ СЕКЦИЙ

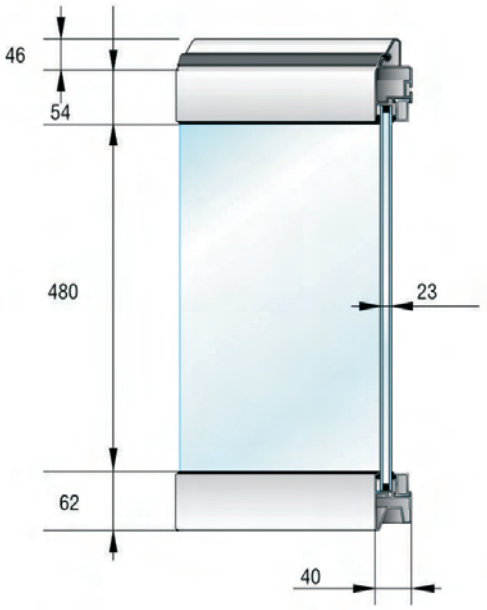

Панорамные секции изготавливаются из алюминиевого профиля двух видов: утепленного и неутепленного. Утепленный профиль оснащен специальными внутренними вставками, отделяющими внешнюю часть профиля (улица) от внутреннего (помещение).

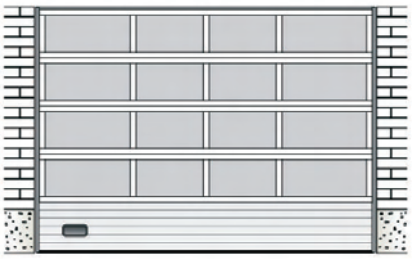

Стандартные ворота
Снизу сэндвич–панель

Стандартные ворота
Полное остекленение

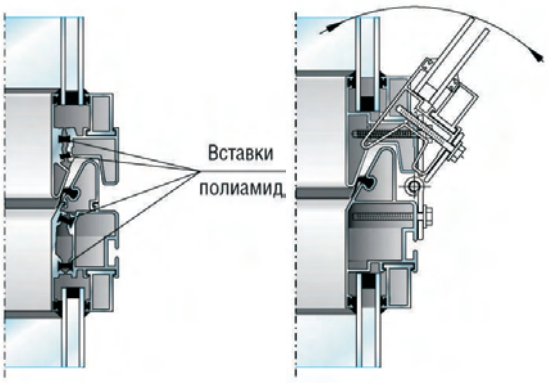

Панорамные секции
из термопрофиля

Панорамные секции из
стандартного профиля

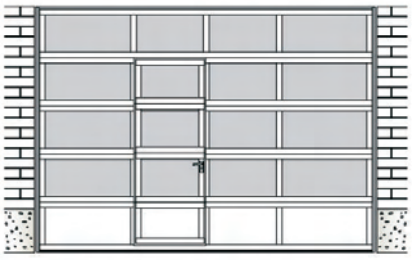

Ворота с незастекленной
нижней секцией

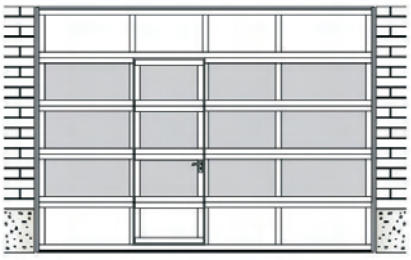

Ворота с незастекленной
верхней и нижней секциями

Калитка может встраиваться в любые ворота в любом ряду секций, кроме верхнего. Стандартная ширина калитки 840 мм. Открывается наружу. Комплектуется замком с ручкой, ключами и линейным доводчиком.

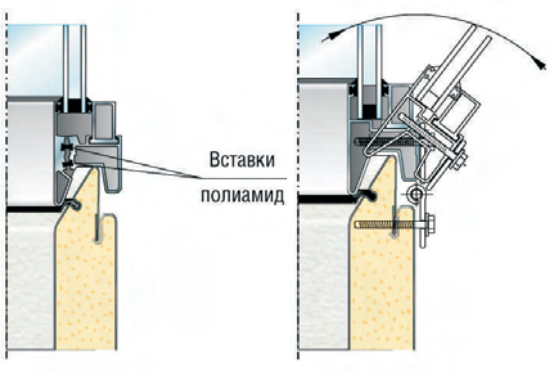

Панорамные секции
из термопрофиля

Панорамные секции
из стандартного
профиля

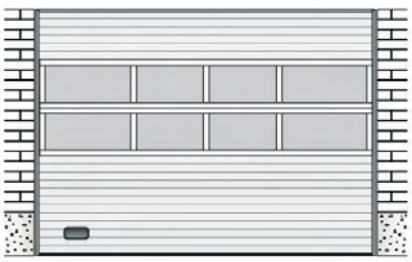

Ворота с двумя панорамными
секциями

Ворота с калитками и одной
панорамной секцией

СТАНДАРТНЫЙ ПОДЪЕМ STD

промышленное исполнение

Схема подготовки проема

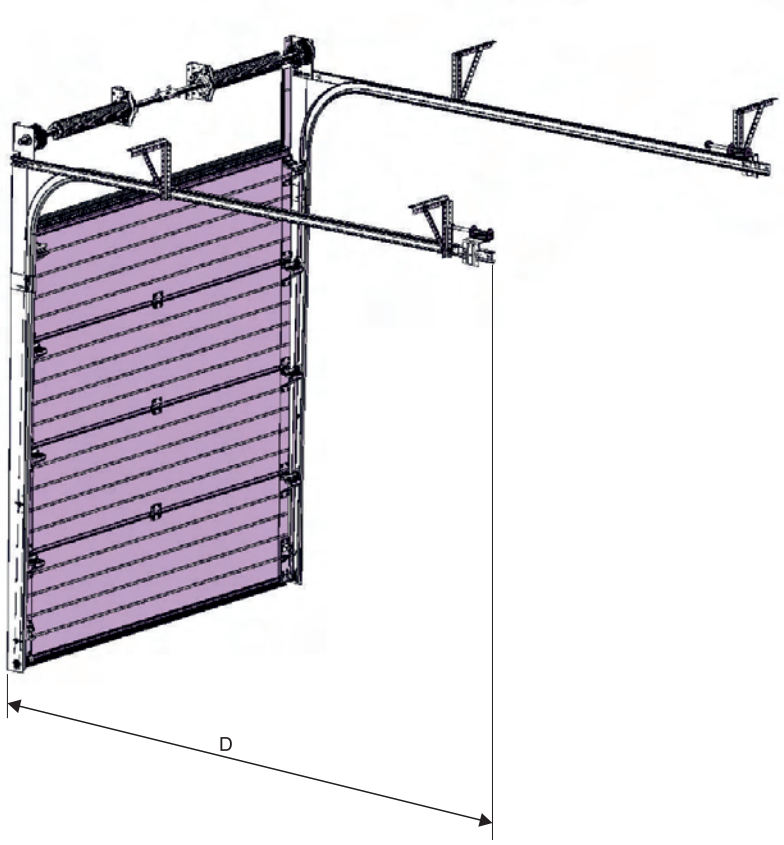

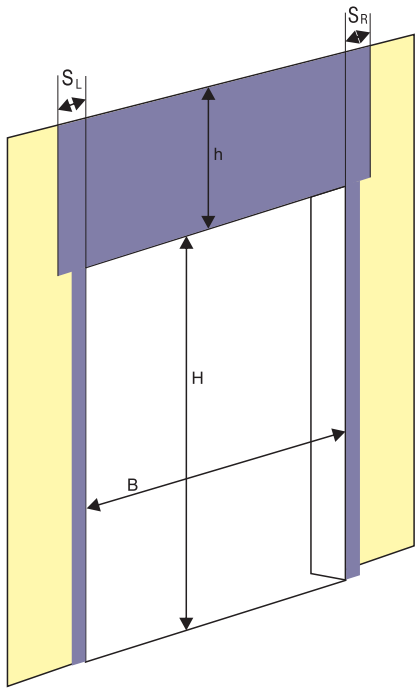

Количество точек крепления	
Высота до 3500 мм	2 точки крепления на сторону
Высота до 4500 мм	3 точки крепления на сторону
Высота до 5500 мм	4 точки крепления на сторону
Свыше 5500 мм	5 точек крепления на сторону

	h	D	Высота проема в свету
H⩽3000	370	H+510	H
3000<H⩽5030	430	H+510	H
5030<H⩽6000	505	H+510	H
H>6000 по запросу			

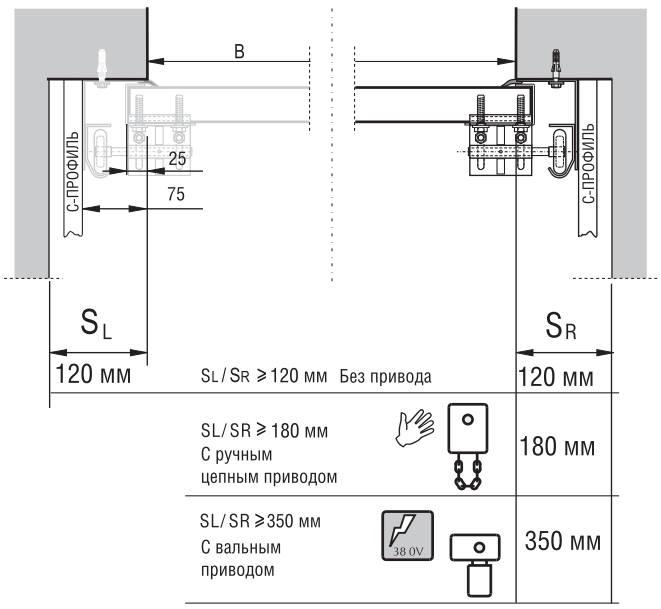

Привод может устанавливаться как справа, так и слева (S_L)

ПОНИЖЕННЫЙ ПОДЪЕМ LHR FM

промышленное исполнение

Схема подготовки проема

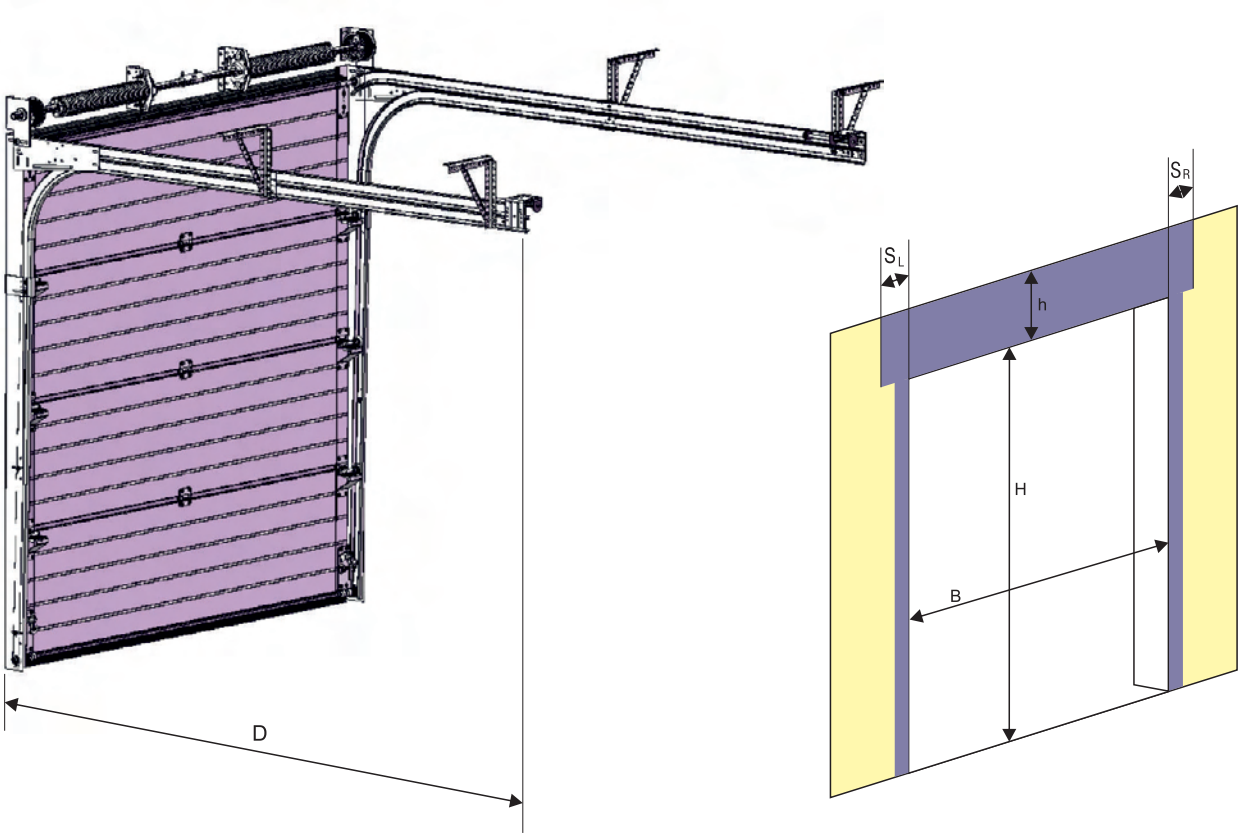

Количество точек крепления	
Высота до 3500 мм	2 точки крепления на сторону
Высота до 4500 мм	3 точки крепления на сторону
Высота до 5500 мм	4 точки крепления на сторону
Свыше 5500 мм	5 точек крепления на сторону

	h	D	Высота проема в свету
H⩽3000	270	H+550	H
3000<H⩽5030	310	H+550	H
5030<H⩽6000	385	H+550	H
H>6000 по запросу			

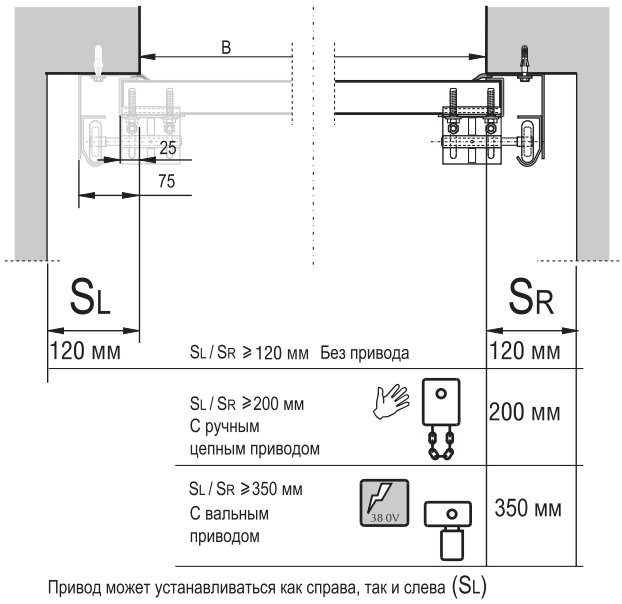

Привод может устанавливаться как справа, так и слева (SL)

ПОНИЖЕННЫЙ ПОДЪЕМ LHR RM

промышленное исполнение

Схема подготовки проема

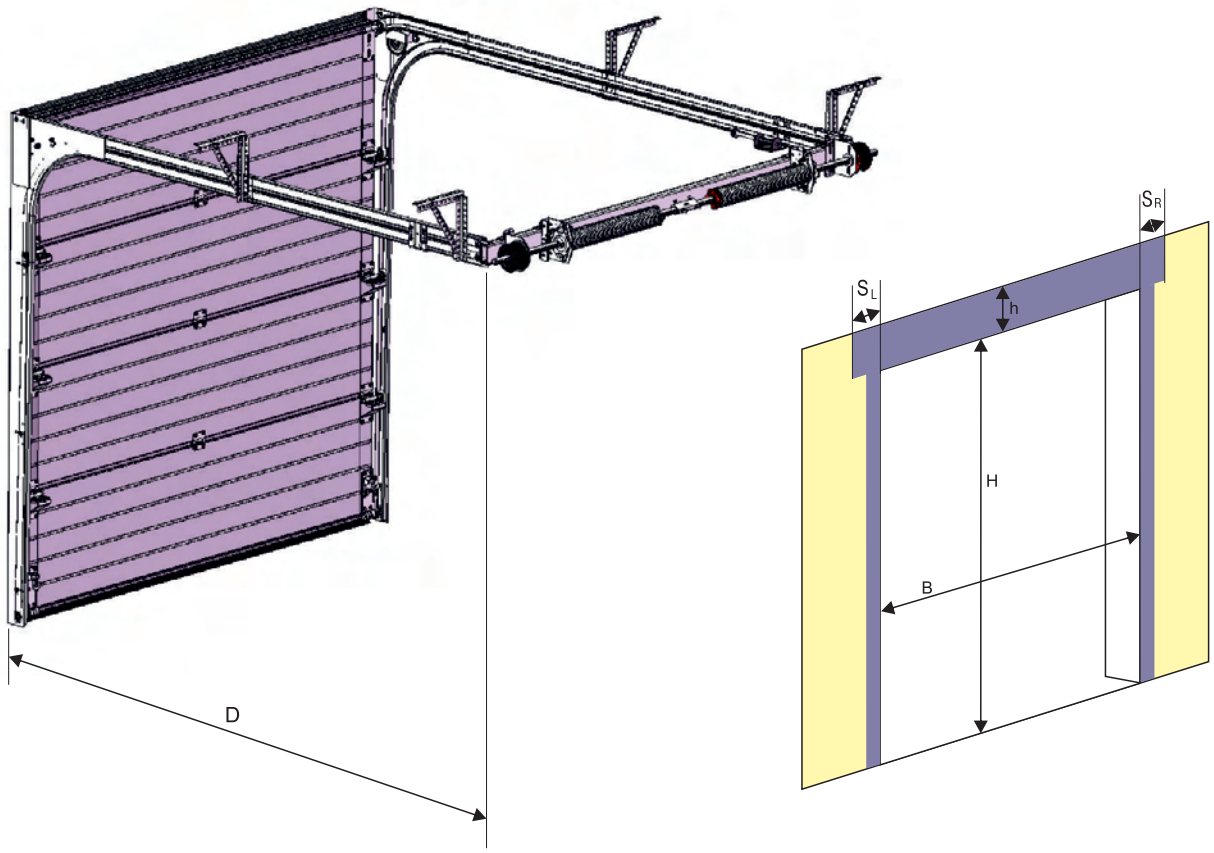

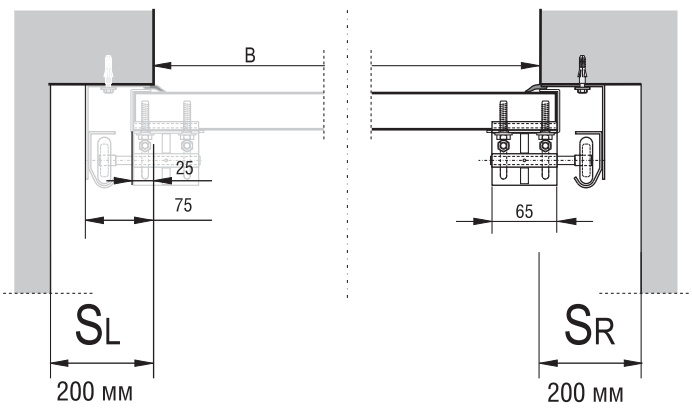

Количество точек крепления	
Высота до 3500 мм	2 точки крепления на сторону
Высота до 4500 мм	3 точки крепления на сторону
Высота до 5500 мм	4 точки крепления на сторону
Свыше 5500 мм	5 точек крепления на сторону

Требуемые размеры	h	D	Высота проема в свету
Ручное управление	120	H+700	H–170
Электропривод	150	H+700	H–170

ПОНИЖЕННЫЙ ПОДЪЕМ R-40 SM
С ПРУЖИНАМИ РАСТЯЖЕНИЯ

бытовое исполнение

Схема подготовки проема

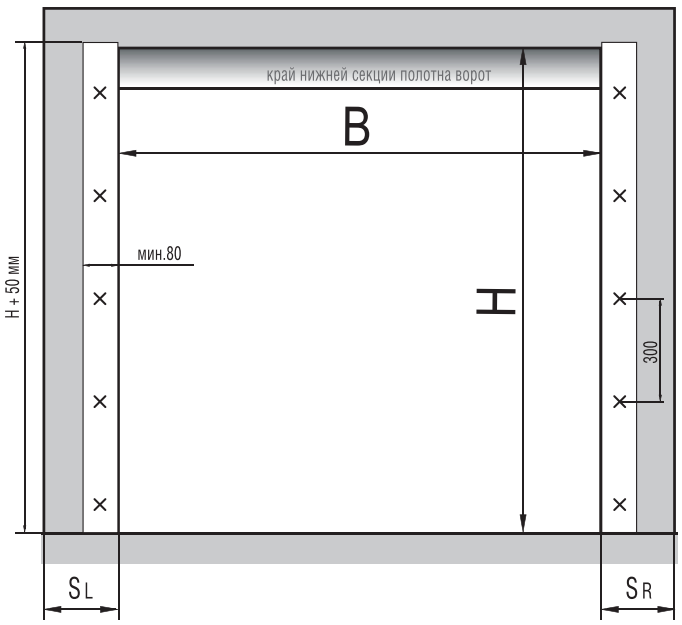

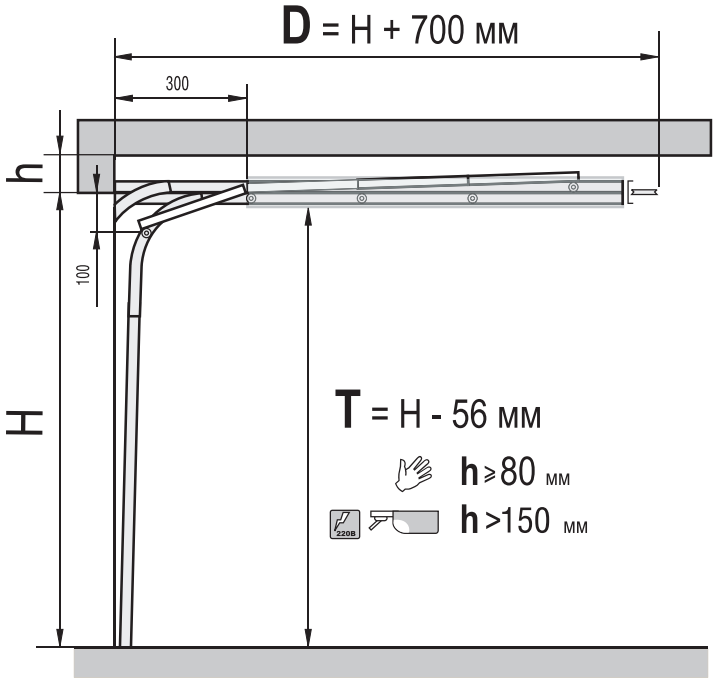

Варианты крепления направляющих к потолку и стенам

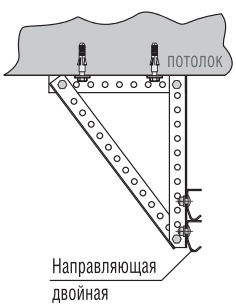

с помощью перфорированных уголков к потолку (слева)

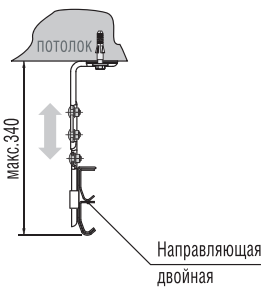

с помощью регулируемых кронштейнов к потолку (слева)

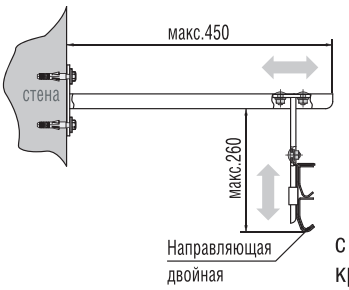

с помощью регулируемых кронштейнов к стене (слева)

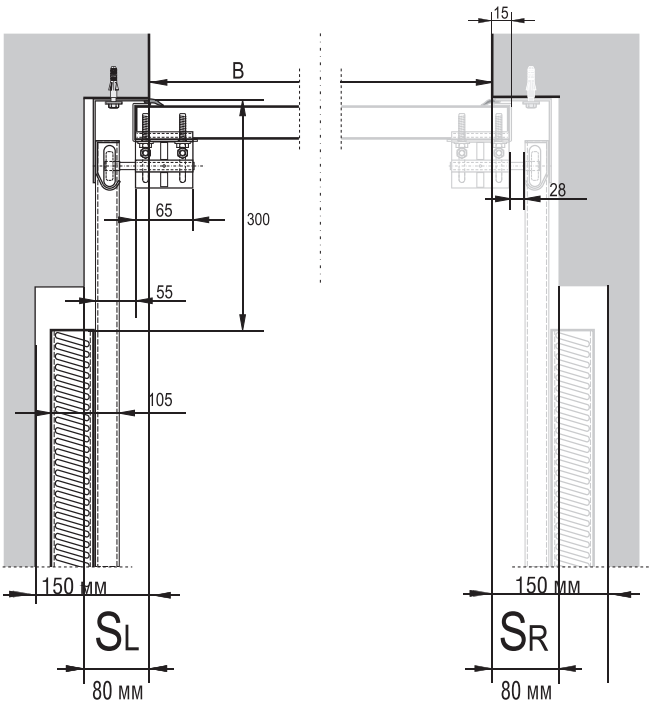

В зависимости от материала стен и потолка для крепления ворот применяются:

– саморезы М8х60 с дюбелем А10 (бетон, кирпич);
– болт анкерный М8х80 (бетон, кирпич);
– саморез со сверлом 6,3х25 (металл).

ПОНИЖЕННЫЙ ПОДЪЕМ R-40 UM
С ПРУЖИНАМИ РАСТЯЖЕНИЯ

бытовое исполнение

Схема подготовки проема

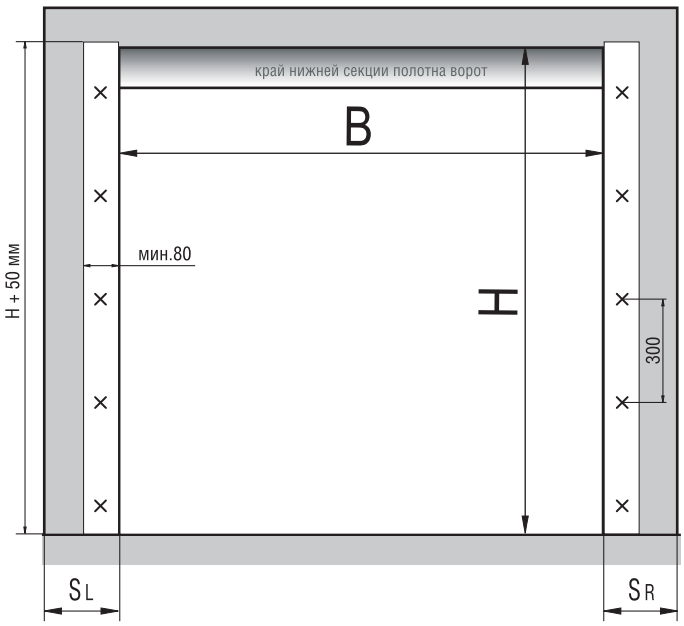

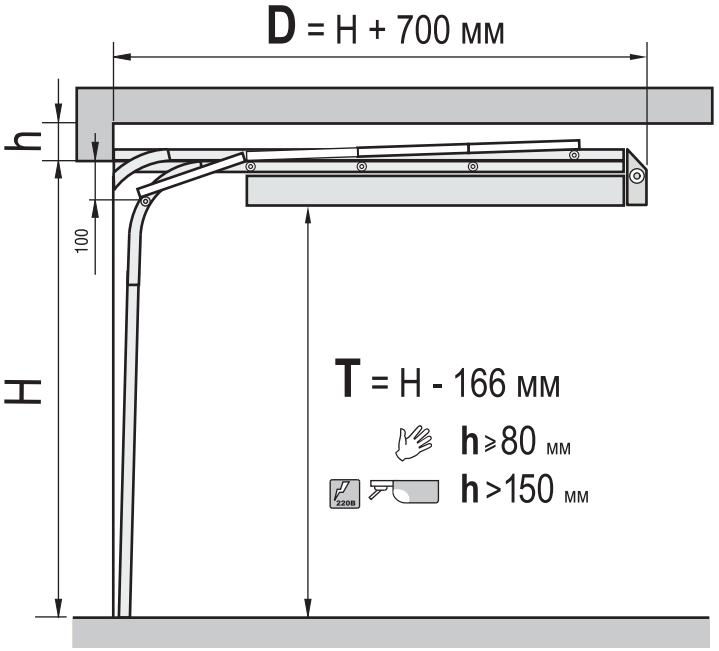

Варианты крепления направляющих к потолку и стенам

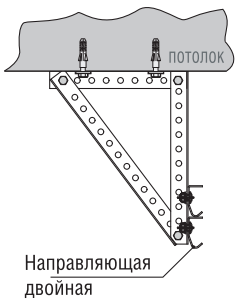

с помощью перфорированных уголков к потолку (слева)

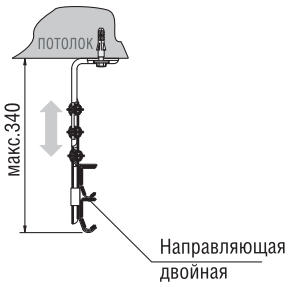

с помощью регулируемых кронштейнов к потолку (слева)

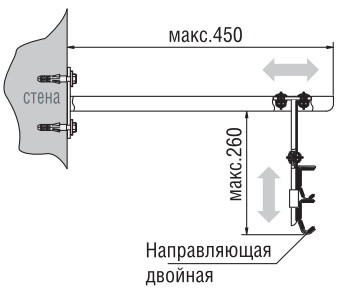

с помощью регулируемых кронштейнов к стене (слева)

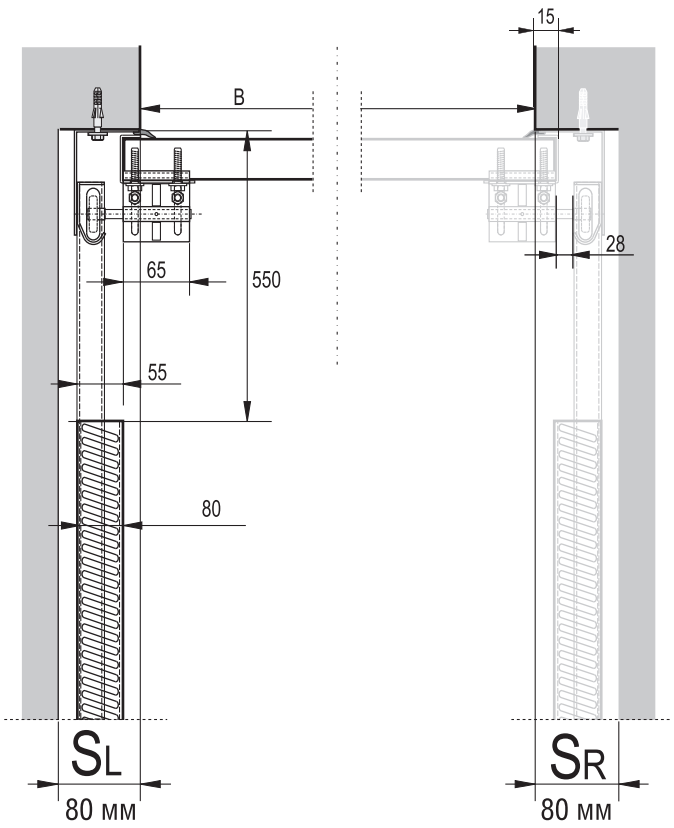

В зависимости от материала стен и потолка для крепления ворот применяются:

– саморезы М8х60 с дюбелем А10 (бетон, кирпич);
– болт анкерный М8х80 (бетон, кирпич);
– саморез со сверлом 6,3х25 (металл).

ПОВЫШЕННЫЙ ПОДЪЕМ HL

промышленное исполнение

Схема подготовки проема

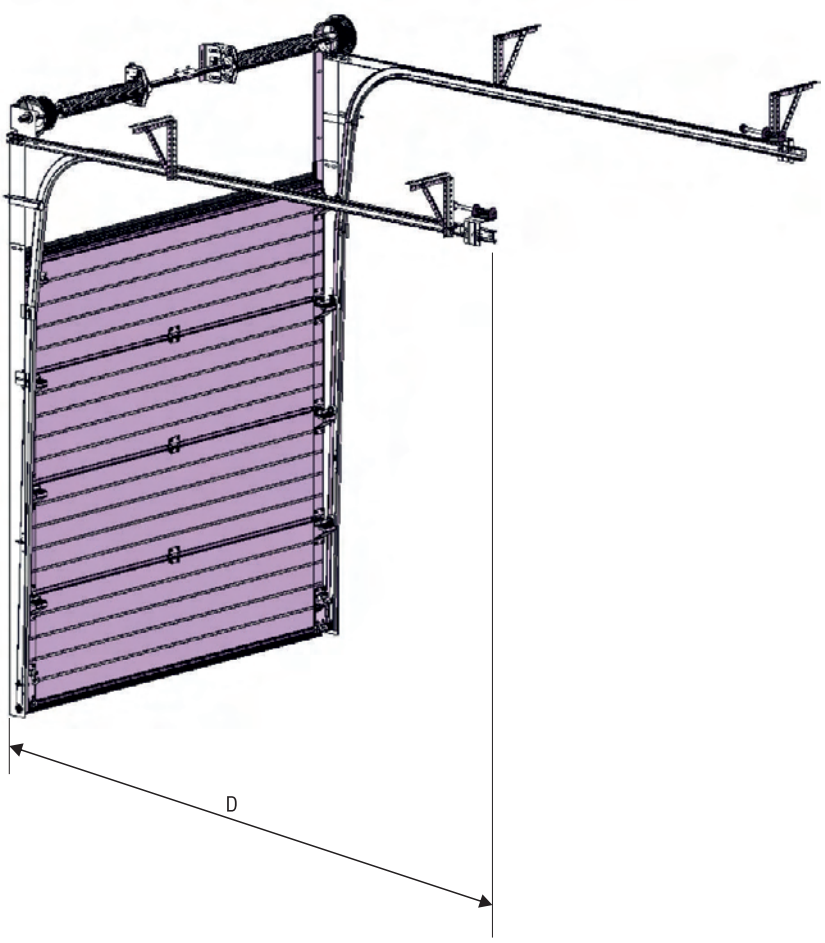

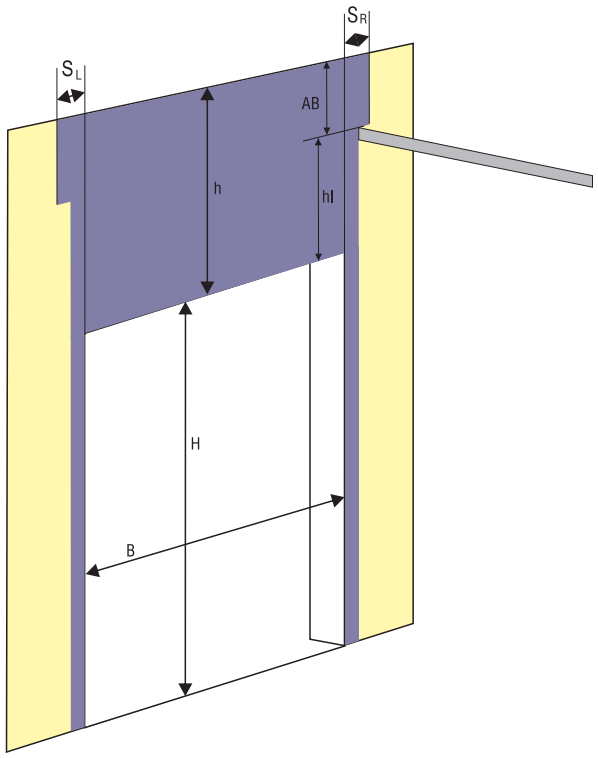

Количество точек крепления	
Высота до 3500 мм	2 точки крепления на сторону
Высота до 4500 мм	3 точки крепления на сторону
Высота до 5500 мм	4 точки крепления на сторону
Свыше 5500 мм	5 точек крепления на сторону

Требуемые размеры	h = min 700, max = 4200
Высота проема в свету	H
Глубина	D = H – hl + 1010

H ⩽ 4500	hl ⩽ 1370	AB = 200
H ⩽ 6000	hl ⩽ 4200	AB = 300
H > 6000 по запросу		

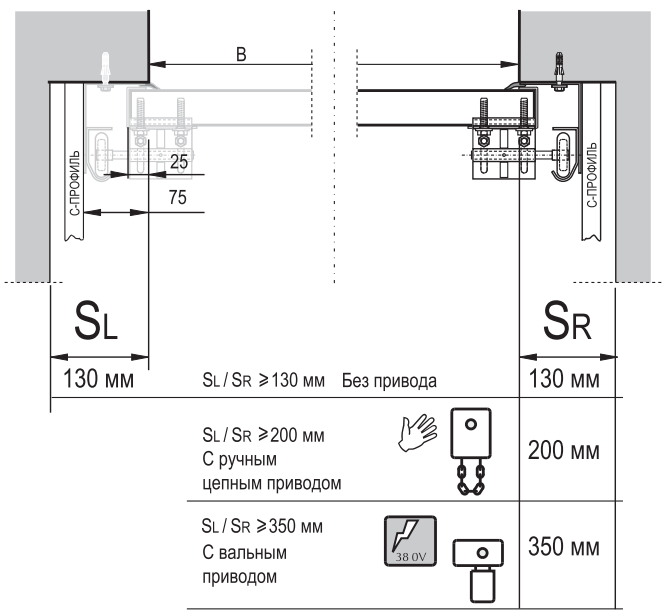

Привод может устанавливаться как справа, так и слева (SL)

НАКЛОННЫЙ ПОДЪЕМ STD

промышленное исполнение

Схема подготовки проема

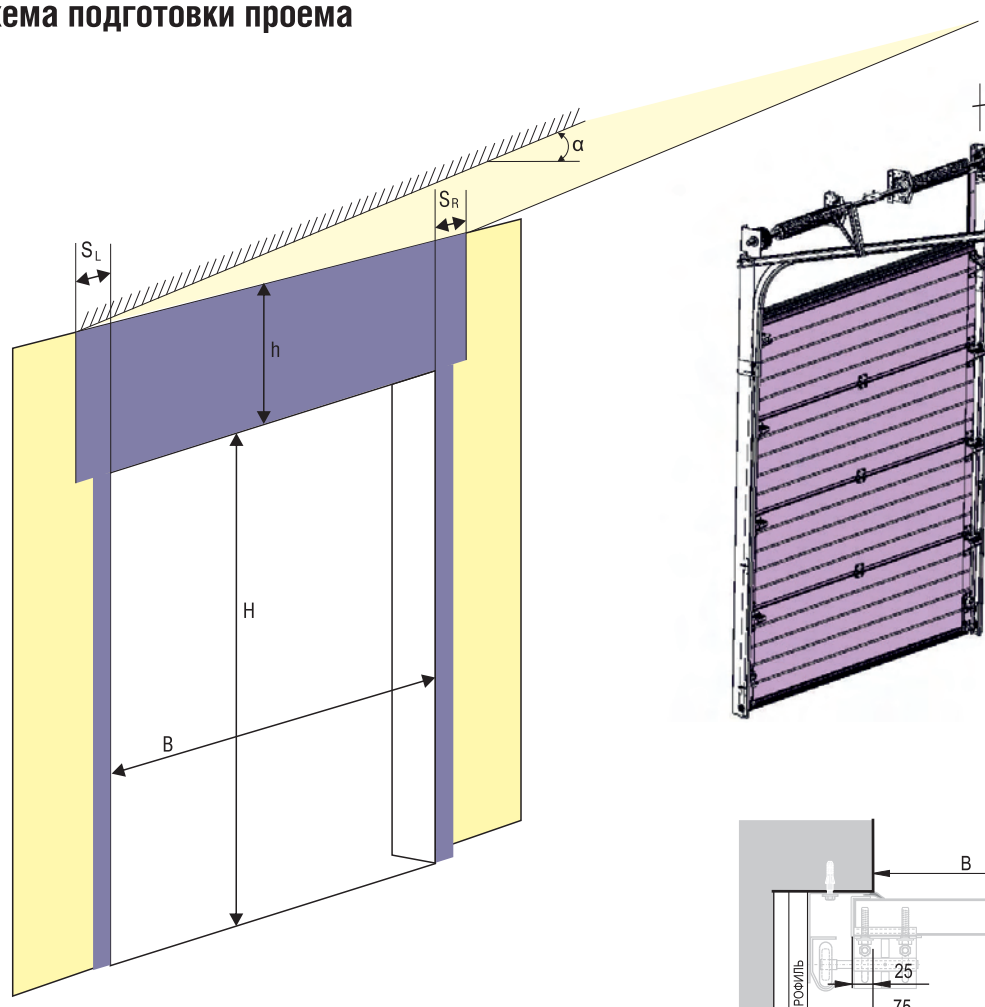

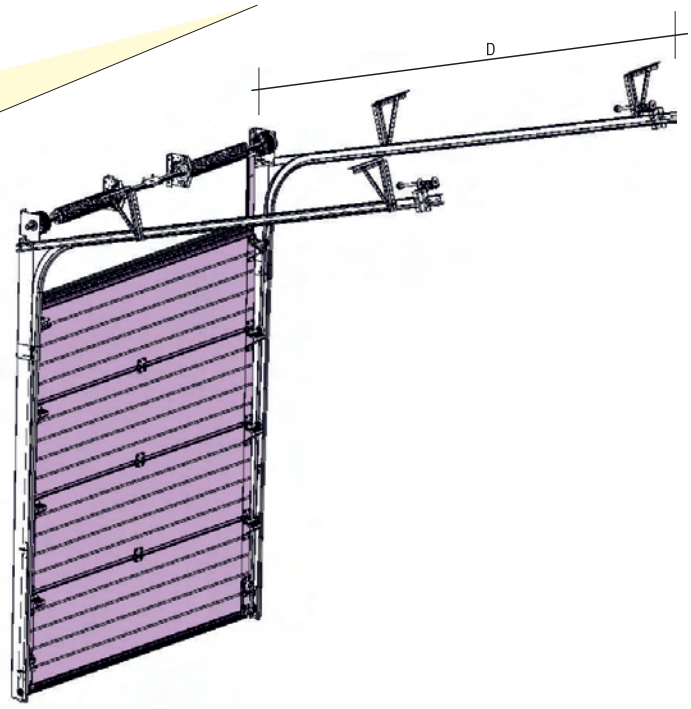

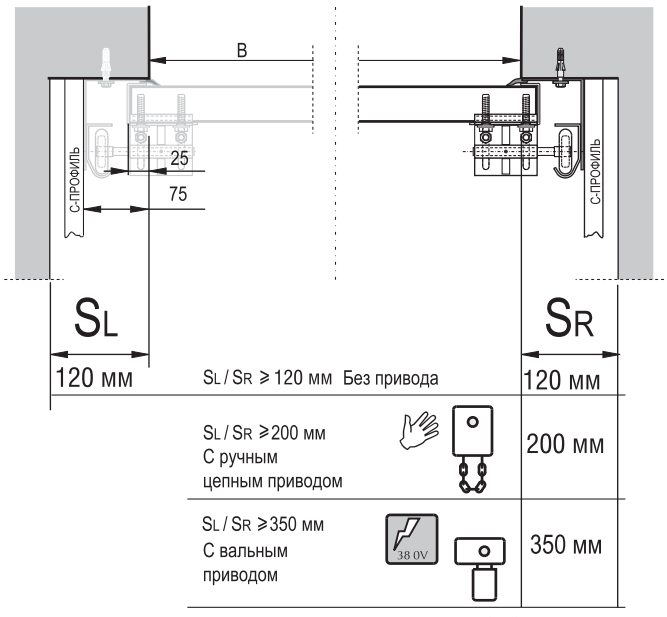

Привод может устанавливаться как справа, так и слева (SL)

Количество точек крепления	
Высота до 3500 мм	2 точки крепления на сторону
Высота до 4500 мм	3 точки крепления на сторону
Высота до 5500 мм	4 точки крепления на сторону
Свыше 5500 мм	5 точек крепления на сторону

Требуемые размеры	α ⩽ 25°	25° < α ⩽ 35°	35° < α ⩽ 45°	D
H ⩽ 2500	340	340	340	H + 510
2500 < H ⩽ 5000	420	420	420	H + 510
5000 < H ⩽ 6000	470	470	485	H + 510
H > 6000	по запросу			

ВЕРТИКАЛЬНЫЙ ПОДЪЕМ **VL**
С ВЕРХНИМ РАСПОЛОЖЕНИЕМ ПРУЖИНЫ

промышленное исполнение

Схема подготовки проема

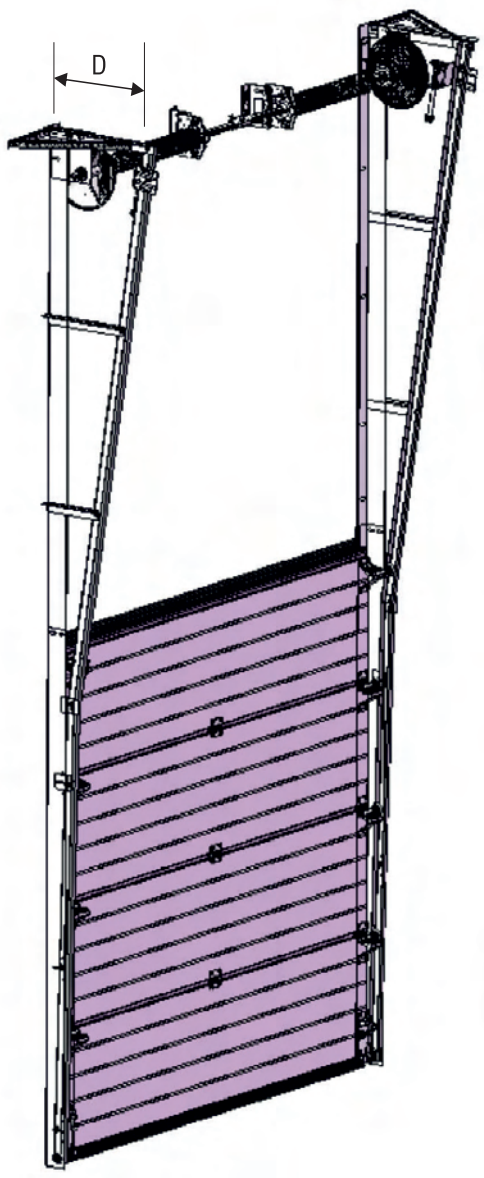

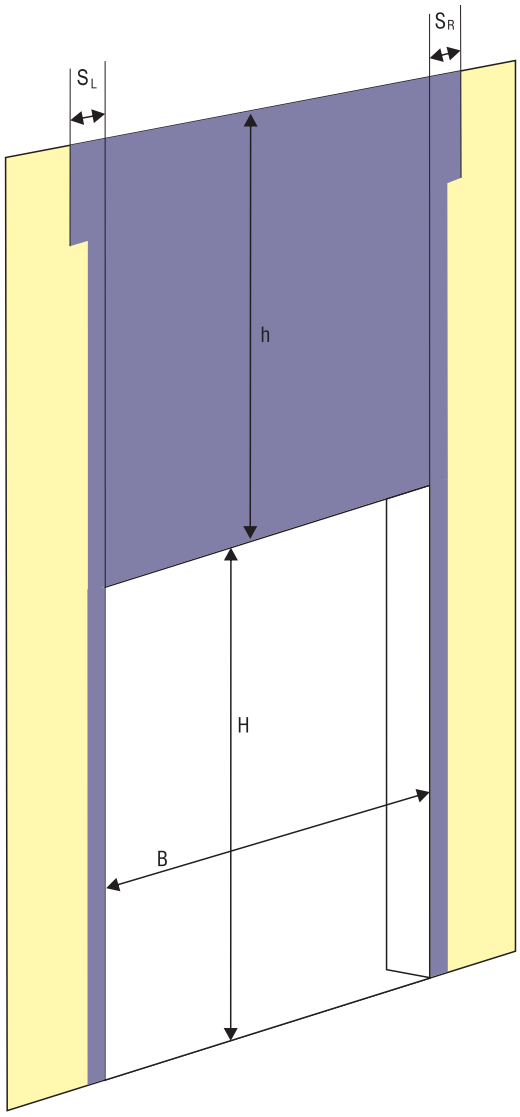

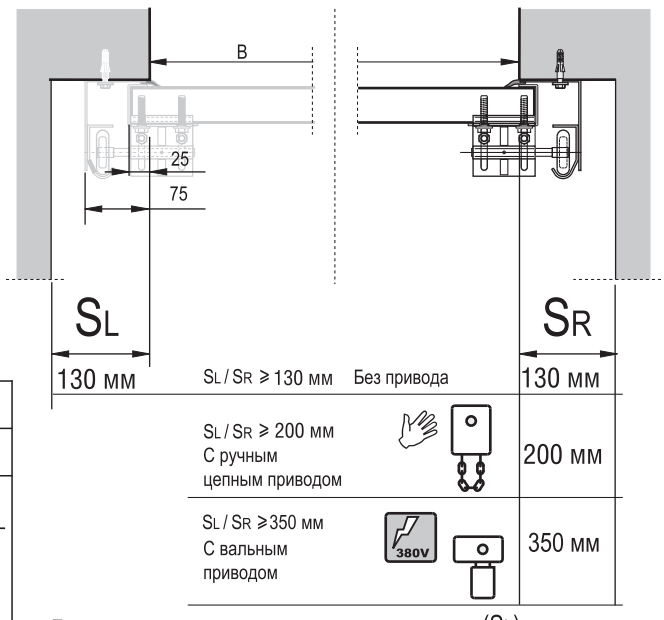

Привод может устанавливаться как справа, так и слева (SL)

Требуемые размеры	h = H + 320
Высота проема в свету	H
Глубина	D = 400, H ⩽ 3300 D = 450, 3300 < H ⩽ 6000, вес max 500 кг D = 550, H ⩽ 6000, вес max 750 кг H > 6000 по запросу

ВЕРТИКАЛЬНЫЙ ПОДЪЕМ VI-1
С НИЖНИМ РАСПОЛОЖЕНИЕМ ПРУЖИНЫ

промышленное исполнение

Схема подготовки проема

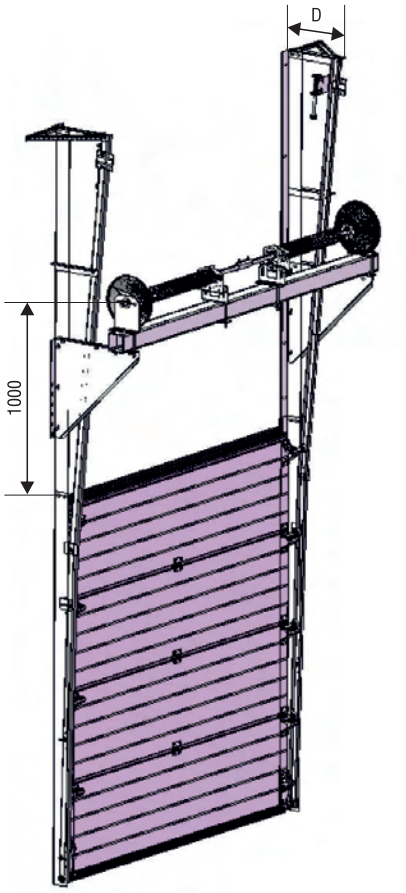

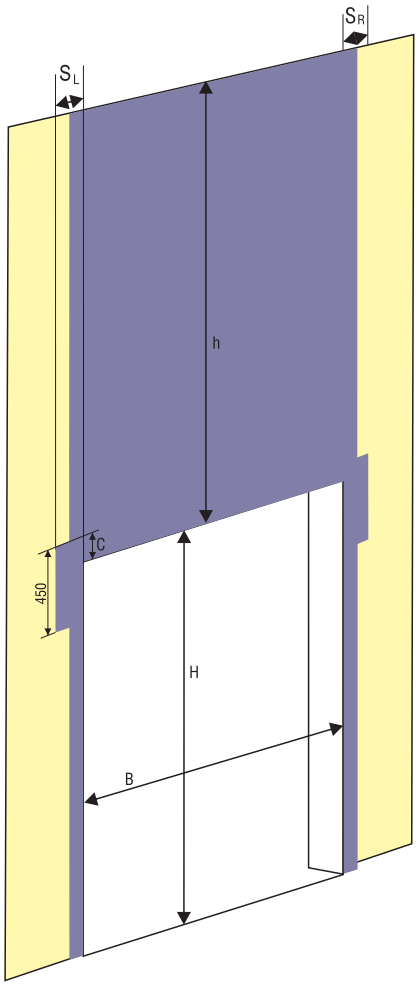

	C
B ⩽ 3500, вес max 200 кг	50
3500 < B < 6000	(748÷789)

Требуемые размеры	h = H + 320
Высота проема в свету	H
Глубина	D = 300

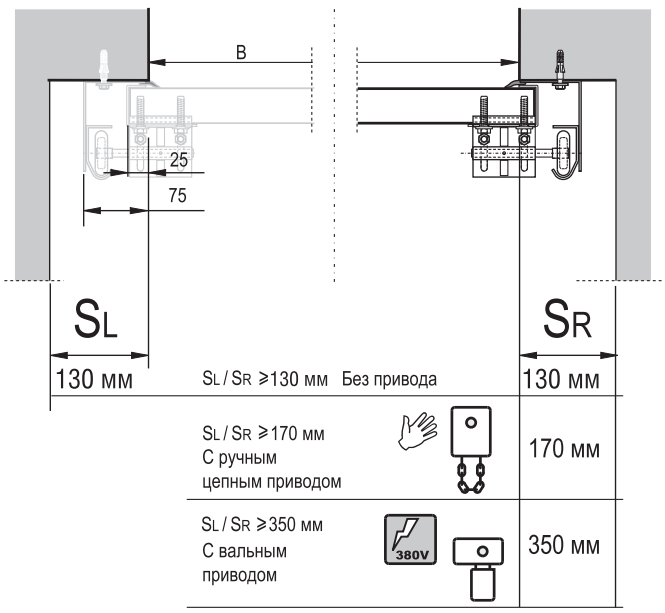

Привод может устанавливаться как справа, так и слева (SL)

ВОРОТА ПРОМЫШЛЕННОГО ИСПОЛНЕНИЯ TLP
(ворота секционные промышленные)

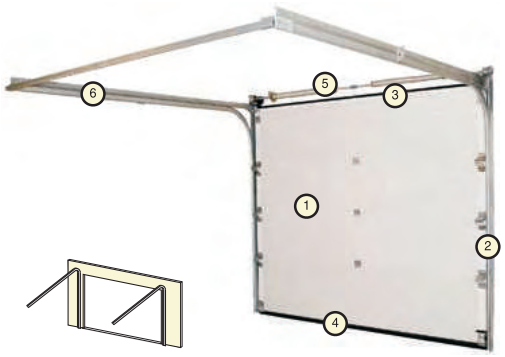

1. Полотно ворот из сэндвич–панелей, панорамных панелей или их комбинации.
2. Вертикальные направляющие в сборе с несущим профилем для крепления к обрамлению проема.
3. Верхний уплотнитель.
4. Нижний уплотнитель.
5. Система подъема полотна ворот, включающая в себя вал с торсионными пружинами и барабанами с тросами, одним концом закрепленными на барабане, а другим – на кронштейне в нижней секции полотна ворот. Система может крепиться как под проемом ворот, так и на конце Горизонтальных направляющих 6.
6. Горизонтальные направляющие.

Ворота промышленного исполнения TLP изготавливаются нескольких видов в зависимости от конфигурации проема:

Ворота изготавливаются шириной до 8 м и высотой до 6 м.

STD
стандартный

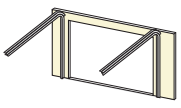

LHR FM-RM
пониженный с передним/задним расположением торсионной системы

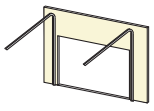

HL повышенный
для притолоки 1600,2400, 3000 мм

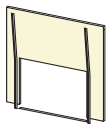

VL/VL1 вертикальный
с верхним расположение торсионной системы (VL),
с нижним расположением торсионнной системы (VL1)

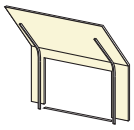

STD-RP наклонный
стандартный

Ворота бытового исполнения TLB
(ворота секционные гаражные)

1. Полотно ворот из сэндвич–панелей, панорамных панелей или их комбинации.
2. Вертикальные направляющие в сборе с несущим профилем для крепления к обрамлению проема.
3. Верхний уплотнитель.
4. Нижний уплотнитель.
5. Система подъема полотна ворот, включающая в себя вал с торсионными пружинами и барабанами с тросами, одним концом закрепленными на барабане, а другим – на кронштей–не в нижней секции полотна ворот. Система может крепиться как под проемом ворот, так и на конце Горизонтальных направляющих 6.
6. Горизонтальные направляющие.

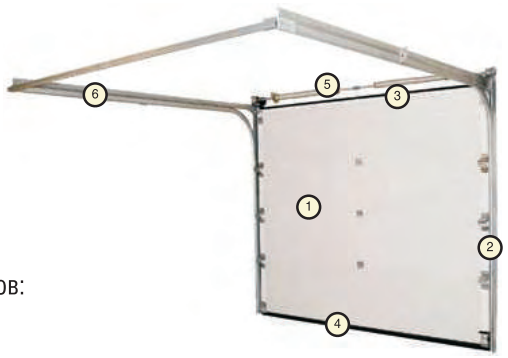

Возможно производство ворот бытового исполнения R40, которые изготавливаются двух видов:
UM – система подъема и уравновешивания полотна ворот закреплена ПОД горизонтальными направляющими;
SM – система подъема и уравновешивания полотна ворот закреплена СБОКУ от горизонтальных направляющих.

Ворота промышленного исполнения
(МЕГА-ворота)

1. Полотно ворот из сэндвич–панелей, панорамных панелей или их комбина–ции.
2. Вертикальные направляющие в сборе с несущим профилем для крепления к обрамлению проема.
3. Верхний уплотнитель.
4. Нижний уплотнитель.
5. Система подъема полотна ворот, включающая в себя вал и барабаны с тросами, одним концом закрепленными на барабане, а другим – на кронштейне в нижней секции полотна ворот.
6. Электропривод (без электропривода ворота функционировать не будут!).
7. Кронштейн для крепления системы подъема ворот и электропривода.

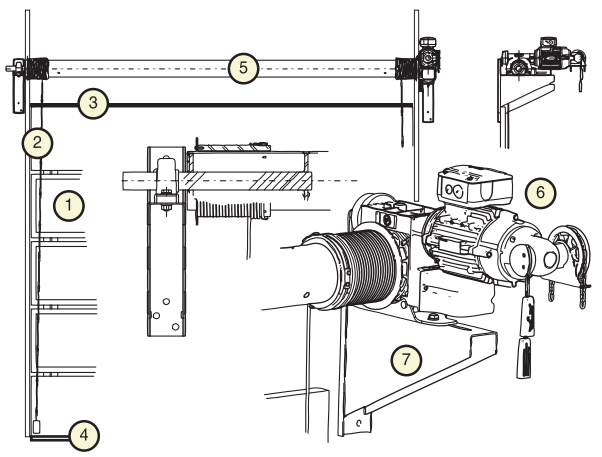

Ворота промышленного исполнения изготавливаются несколько видов в зависимости от конфигурации проема:

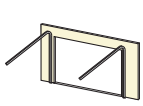

STD
стандартный

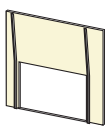

VL
вертикальный

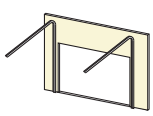

HL повышенный
для притолоки
1600,2400, 3000 мм

Ворота изготавливаются шириной и высотой до 15 м, при этом площадь полотна не должна превышать 120 кв.м.

СООО “БелТЕРМОЛАИН”

г. Минск, ул. Тимошенко, 8, офис 11н
тел.: 8 (017) 254–26–64, 8 (017) 254–27–74
факс: 8 (017) 254–26–65
моб.: 8 (029) 625–50–00, 8 (029) 779–00–00
e–mail: info@thermoline.by
www.thermoline.by